НАСТОЛЬНАЯ КНИГА РЫБОЛОВА-ЭКСПЕРИМЕНТАТОРА

С.Г. СМИРНОВ

ЛОВЛЯ НА КРУЖКИ И ЖЕРЛИЦЫ

С. Г. Смирнов

ЛОВЛЯ НА КРУЖКИ И ЖЕРЛИЦЫ

Москва
Издательство "Рыбацкая Академия"
2001 г.

УДК 799.1
ББК я.7.8
С51

Оформление обложки – художник Е. А. Кочетков
Рисунки в тексте – художник Н. Д. Кондрушина
Фотографии предоставлены автором

Смирнов С. Г.
С51 Ловля на кружки и жерлицы. – М.: "Рыбацкая Академия", 2001. – 96 с.: ил. (Серия: Настольная книга рыболова-экспериментатора.)
ISBN 5-94382-007-8

В книге рассказывается о наиболее перспективных моделях кружков, а также о жерлицах для ловли со льда и по открытой воде. Даны конкретные рекомендации как поймать щуку, судака, окуня и налима.

УДК 799.1
ББК я.7.8

© Смирнов С. Г., 2001
© ООО «Издательство «Рыбацкая Академия», 2001
© Оформление: ООО «Издательство «Компания Дельта М», 2001

Воспроизведение данного издания любым способом без договора с издательством запрещается.

ISBN 5-94382-007-8

СОДЕРЖАНИЕ

Введение 5
Часть первая. Кружки
Кружки – современный подход 8
О несовершенстве штыревого кружка 9
Бесштыревые кружки: "квадрат", "прямоугольник", комбинированный 12
"Квадрат" 13
"Прямоугольник" 19
Комбинированный 20
О недостатках отдельных конструкций бесштыревых кружков 22
Об оснастке кружка 24
Ловля на течении 28
Часть вторая. Ловля хищных рыб на кружки и поставушки
Судак 32
Окунь 42
Щука 50
Налим 53
К сведению рыболовов 54
Часть третья. Жерлицы для открытой воды
Конструкции жерлиц 56
Жерлицы с резиновым амортизатором 57
Часть четвертая. Жерлицы для ловли со льда
Конструкция и оснастка жерлиц 60
Ловля щуки 60
Жерлицы для щуки 61
Где ставить жерлицы? 64
Как клюет "зубастая"? 66
Ловля в коряжнике 68
На жерлицы в реках 71
Щучье меню 72
Формула клева 72
Ловля судака 74
Жерлицы для судака 74
В глухозимье 77
По последнему льду 78

Техника и временной график ловли 79
Ловля налима. 80
Подледные жерлицы (поставушки) 80
Налимья жерлица (поставушка) 81
Универсальная подледная жерлица (поставушка) . . . 83
Как найти стоянку налима 90
Насадки для налима. 92

Введение

Говоря о возможностях совершенствования кружков и тактике ловли, в первую очередь необходимо ответить: а что же является удачной моделью кружка? И стоит ли вообще огород городить, если более ста лет существует многократно проверенная форма кружка, состоящая из диска в основании и штыря (собственно, откуда снасть и получила свое название)? Конструкция, которой пользуются современные рыболовы, прошла два этапа модернизации. Первый, самый революционный, завершился за много лет до рождения Сабанеева. Следствием его стало образование желоба для намотки жилки на боковую поверхность диска. По свидетельству Л. П. Сабанеева, у предшественников кружков – широко известных с незапамятных времен на Руси так называемых кружал, поставух или поставушек – жилка равномерно наматывалась по всей длине штыря. Кружала сильно парусили и, по утверждению классика рыболовной литературы, ловля ими была сильно затруднена (хотя многие рыболовы убеждаются в этом до сих пор). Последующую модернизацию кружка даже сложно назвать

этапом, скорее, это было просто более изящное исполнение уже знакомой конструкции (все остальные "тонкости" – воздушная присоска, "оперение" основания штыря и т. д. – большого значения не имели). На этом принципиальная модернизация штыревого кружка закончилась. Ясно, что для своего солидного возраста кружок остался самой архаичной рыболовной снастью.

Несмотря на всю фантазию рыболовов, создаваемые кружки принципиальных отличий не имели, сохраняя в своей конструкции такие элементы как диск и штырь. Хотя были модификации с электронной начинкой (для ночной ловли), со штырем, в основании, заполненном дробью, со смещенным центром тяжести, облегченные кружки и даже управляемые с электронного пульта.

Часть первая

Кружки

Кружки – современный подход

О ловле рыбы на кружки написано достаточно много и подробно, но, описывая приемы и особенности ловли хищных рыб, о самой конструкции кружка, динамике ее развития в имеющейся литературе говорится достаточно неопределенно или не говорится вообще. В ней не учитывается, что в каждом конкретном случае на одном и том же водоеме при ловле одного и того же вида рыб в зависимости от времени года, погоды, поведения живца, составляющего основной корм хищника, кислородного режима выбирается та или иная конструкция снасти (кружка). А мастерство кружочника в том и заключается, чтобы в нужный момент и в нужном месте применить необходимый прием. Причем все кажущееся многообразие ловли кружками на практике сводится к четырем основным приемам.

1. Прогону кружков в установленной тоне (участке, выбранном рыболовом и отмеченном контрольными буями).

2. Прогону кружков на большой акватории водного

пространства через несколько предполагаемых уловистых мест.

3. Якорению или установке на прикол кружка в конкретно выбранном месте.

4. Комбинированию приемов ловли в зависимости от специфики водоема и погодных условий.

Естественно, кружок должен иметь такую конструкцию, обладать такими свойствами, чтобы рыболов мог легко выполнить все имеющиеся в его арсенале приемы ловли.

О несовершенстве штыревого кружка

В рыболовной литературе относительно толково и понятно описывается, как пользоваться штыревыми кружками. Поэтому нет смысла подробно перечислять достоинства и недостатки данной конструкции. Но для сравнения это сделать необходимо.

Хорошо известно, что тактика ловли штыревым кружком – это ведение активного поиска стаи хищных рыб при умеренном ветре.

Когда разрешалось применение десяти и более штыревых кружков, конструкция их и тактика ловли были во многом оправданы. Да и концентрация хищных рыб еще несколько лет назад в подмосковных водохранилищах была гораздо выше.

Бесспорно, штыревой кружок многократно проверен. У 99 процентов всех рыболовов-«кружочников» пойманные трофеи связаны только с ним. Его конструкция имеет множество модификаций. В них меняются габариты, материал, вес, но при этом форма, основные детали (диск и штырь) остаются неизменными. Неизменной остается и основная тактика ловли по той простой причине, что штыревой кружок – это парусник, подхватываемый малейшим дуновением ветра, приемы, выполняе-

мые им являются вынужденными и единственно приемлемыми на практике. Но ветер не всегда дует так, как хотелось бы, и из благоприятного фактора часто превращается в помеху (то есть сила ветра и перемещение кружка – величины не контролируемые). И если кружок проходит над выбранным местом быстрее чем нужно, его прогон становится бессмысленен – хищник просто не обратит внимание на неестественно движущегося живца, а искать тихую заводь или утяжелять кружок не всегда возможно.

Помимо этого штыревой кружок имеет ряд существенных недостатков и не может являться универсальной снастью по следующим причинам:

– высоко расположенный штырь делает его неустойчивым, легко переворачиваемым на волне;

– неустойчивость конструкции штыревого кружка компенсируется определенным запасом площади опоры и веса, приводящим к утяжелению снасти;

– дополнительный вес кружка и его большая парусность отрицательно сказываются на игре живца;

– кружок, даже при незначительной волне, практически не якорится, самопроизвольно переворачиваясь.

Становится ясно: для того чтобы устранить недостатки, необходимо поменять не только конструкцию кружка, сделав его форму более обтекаемой, но и тактику ловли. При этом стараясь получить следующие оптимальные сочетания.

Во-первых, живец должен как можно дольше сохранять подвижность, а это возможно только в том случае, когда он испытывает незначительное сопротивление со стороны кружка (т. е. не кружок должен тащить живца, а наоборот). Во-вторых, для того чтобы привлечь внимание хищника, снасть должна надолго задерживаться в определенных местах (таких как подводные гряды, затопленные русла, коряжники) или двигаться над ними как можно медленнее. В-третьих, снасть должна применяться при любой погоде, как при большой волне, где применение штыревого кружка затруднительно, так и в полный штиль, оставаясь снастью более устойчивой к ложным переверткам и одновременно легкой и чувствительной к хватке хищных рыб. Однако, если не происходит ложных переверток кружка при порывах ветра, а скорость перемещения снижена его дополнительным весом и минимальной высотой штыря, это не означает, что конструкция пригодна для ловли и что она универсальна. Пригодность кружка определяется только его поведением на воде при ветре различной силы с разным по весу живцом и при выполнении различных приемов ловли. Использовать в виде тормоза дополнительное оснащение ("оперение") основания штыря одной, а иногда и двумя пластинами, расположенными крест-накрест, почти бесполезно, так как, во-первых, усилие перевертки возрастает, и хищник, не заглотив, бросает живца; во-вторых, живец быстро выдыхается и не в состоянии таскать грубую снасть.

Можно сделать вывод, что кружок – это сбалансированная система, на которую влияют вес, форма и размеры (в том числе и высота штыря). Только удачное сочетание этих параметров делает снасть пригодной для ловли. Очевидно, что дальнейшая модернизация штыревого кружка бесполезна и бесперспективна, потому что происходит по принципу "улучшая одно, портим другое" (уменьшен вес или габариты – потеряна устойчивость, увеличен вес – не работает вся снасть и т. д.). Можно сказать, что штыревой кружок – снасть очень ограниченного применения с большим набором недостатков. Для того чтобы разорвать замкнутый круг и сделать снасть универсальной, необходимо изменить форму.

Именно стремление избежать недостатков, присущих штыревому кружку, и расширить возможности ловли привело к созданию бесштыревых кружков. Они должны иметь следующие свойства и параметры:

– минимальный вес, при котором кружок обладает необходимой устойчивостью и оказывает наименьшее сопротивление игре живца;

– минимальную парусность, хорошую обтекаемую форму, позволяющую применять кружок при любых погодных условиях;

– играть на волне, т. е. обладать способностью передавать живцу дополнительную активность и вызывать хватку хищника при отсутствии жора;

– оптимальность усилия, вызывающего перевертку.

К наиболее перспективным и уловистым можно отнести квадратные, прямоугольные и комбинированные бесштыревые кружки.

Бесштыревые кружки: "квадрат", "прямоугольник", комбинированный

Появлению конструкций таких форм предшествовал тщательный отбор, длинный путь проб и ошибок, а во многом – просто случай. Конструкции "квадрата" и кружка комбинированного были изобретены в 1980 г. московским рыболовом П. И. Атаевым. Изобретатель работал на фабрике детских игрушек, поэтому основания первых моделей были изготовлены из цветной пластмассы и были очень хрупкими. Я столкнулся с кружками в 1988 году и долго усовершенствовал уже готовые конструкции. Так появились модель прямоугольника и угловая прорезь на "квадрате".

В названии подобных моделей нет ничего удивительного. Бесштыревым кружком вполне допустимо называть конструкцию, у которой леска наматывается на поверхность, близкую к кругу.

"Квадрат"

Эта конструкция получила свое название потому, что в основании ее лежит квадрат. Сверху расположена катушка для намотки лески. Леска фиксируется в одной из прорезей "квадрата", в зависимости от того, какую рыбу, при какой силе ветра предполагается ловить и какой величины использовать живца.

Габариты "квадрата" 100 x 100 x 20 (базовый вариант) – это оптимально возможные, экспериментально подобранные и проверенные на практике размеры, позволяющие сделать конструкцию легкой и одновременно устойчивой на воде (рис. 1).

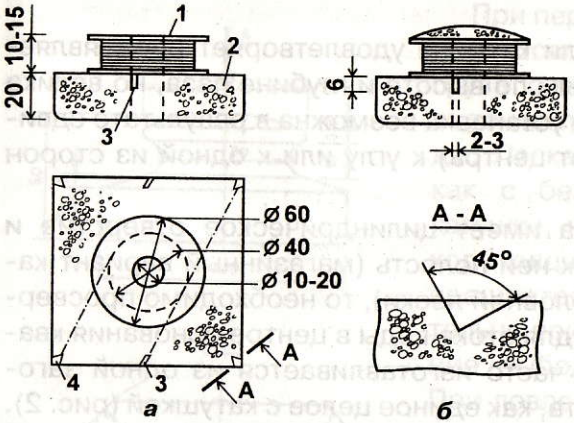

1 – катушка из-под лески;
2 – пенопластовое основание;
3 – прорезь посередине стороны;
4 – угловая прорезь

Рис. 1

Варианты конструкции "квадрата":
а – "квадрат" с приклеенной к основанию катушкой из-под лески;
б – с приклеенной к верхней части катушки пенопластовой сферы

Изменение размеров с целью облегчения веса допускается только при ловле на мелкого живца и при слабом ветре.

"Квадрат" изготавливается из прочного, мелкозернистого

пенопласта с небольшим удельным весом. Катушка может быть использована из-под рыболовной лески или изготовлена самостоятельно, но при этом должна отвечать следующим требованиям: не препятствовать свободному сбросу лески, быть легкой и прочной, иметь глубину паза не более 8–10 мм. В противном случае происходит непроизвольное торможение лески о борта катушки при ее разматывании, что препятствует свободному сбросу во время хватки хищника.

Для плавного схода лески диаметр катушки, без учета бортов, должен быть не менее 40–45 мм, а высота вместе с основанием не более 50 мм (при больших габаритах катушки резко увеличивается парусность кружка).

В случае, если катушка удовлетворяет предъявляемым требованиям по высоте и глубине паза, но велика по диаметру, ее установка возможна в результате сдвига (смещения от центра) к углу или к одной из сторон квадрата.

Если катушка имеет цилиндрическое отверстие и примыкающую к ней полость (магазинный вариант катушки для рыболовной лески), то необходимо просверлить отверстие для стока воды в центре основания квадрата. Квадрат часто изготавливается из одной заготовки пенопласта, как единое целое с катушкой (рис. 2).

Прорези для фиксации лески выполняются на углах квадрата или по касательной к катушке в середине его стороны.

Фиксация лески в угловой прорези увеличивает опрокидывающий момент, повышает чувствительность к хватке хищника. Фиксация лески в прорези, расположенной посередине стороны, уменьшает опрокидывающий момент и обычно применяется при якорении снасти, на сильном ветру либо при использовании крупного

живца. Хотя возможен вариант, когда на одном "квадрате" выполнены прорези двух типов, отчего снасть становится универсальной.

Кромки нижней поверхности слегка закругляются с целью снижения трения о поверхность воды.

Снасть отличают прекрасные прочностные качества, простота изготовления и удобства при транспортировке и ловле.

Вес груза для "квадрата", идущего плавом, – от 6 до 8 г. При якорении – 10–14 г. Вес живца, применяемого для ловли "квадратом", – до 80 г.

Оснащение "квадрата" практически не отличается от оснащения штыревого кружка.

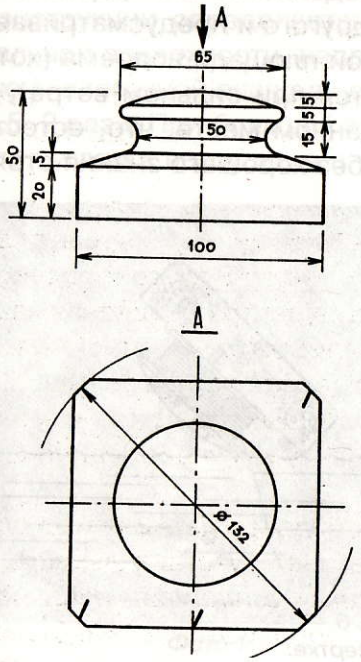

Рис. 2
Чертеж "квадрата"

При перевертке "квадрат" освобождается от груза оливки и хорошо виден на поверхности воды. Леска сходит легко, как с безынерционной катушки, не препятствуя ходу хищника. "Квадрат" вращается, дополнительно привлекая внимание рыболова (рис. 3). При ловле на умеренном ветру и в безветренную погоду лучший результат получается, если леска фиксируется в угловой прорези "квадрата". Снасть идет углом. При этом улучшается ходкость, скольжение по поверхности воды. А жи-

вец, чувствуя незначительное сопротивление, активно водит снасть, привлекая внимание хищников, долгое время не выдыхается. Это решающие факторы при ловле рыбы в подобных условиях.

В ветреную погоду "квадрат" полностью оправдывает отведенное ему назначение – как можно дольше привлекает внимание хищников в отведенной ему для прогона тоне, не выходя за ее пределы. При этом минимальные скоростные качества и отсутствие ложных переверток достигаются не утяжелением снасти, а только обтекаемостью формы. Скорость "квадрата" при умеренном ветре в 1,5–2,5 раза ниже скорости кружка обычной или утяжеленной конструкции. Тактика ловли "квадратом" во многом определяется его формой. В принципе одно вытекает из другого и предусматривает не прогон кружков на большой площади водоема (хотя последнее вполне допускается при сильном ветре), а конкретную установку в заданном месте, что, естественно, невозможно сделать без хорошего знания стоянок хищника.

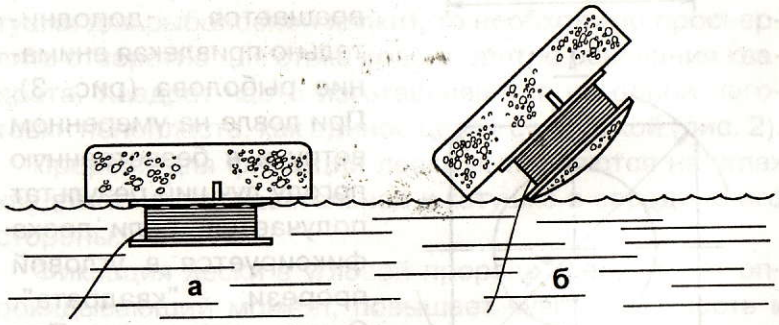

Рис. 3
Положение "квадрата" при перевертке:
а – с катушкой из-под лески;
б – с приклеенной к верхней части катушки пенопластовой сферы

Многим рыболовам данная конструкция, приведенная выше, покажется алогизмом, своего рода вызовом здравому смыслу. Учитывая, что "кружочники" народ консервативный, необходимы обоснования, наглядно подтверждающие преимущества бесштыревых кружков, в частности "квадрата", у которого за кажущейся простотой скрывается ряд очевидных достоинств конструкции (фото 1).

На примере "квадрата" рассмотрим наиболее важные характеристики бесштыревых кружков и сравним их с обычными штыревыми.

Наиболее важными характеристиками "квадрата" являются следующие:

1) Парусность и обтекаемость формы. Парусность конструкции определяется площадью боковой, фронтальной поверхности, направленной к ветру. Она меньше аналогичной площади среднего штыревого кружка в 1,5–2 раза. При большой волне "квадрат" разворачивается углом к ветру даже в том случае, если леска заведена в боковую прорезь посередине одной из его сторон. Это означает, что лобовое сопротивление "квадрата" меньше лобового сопротивления диска, и на "квадрат" в меньшей степени влияет сила ветра.

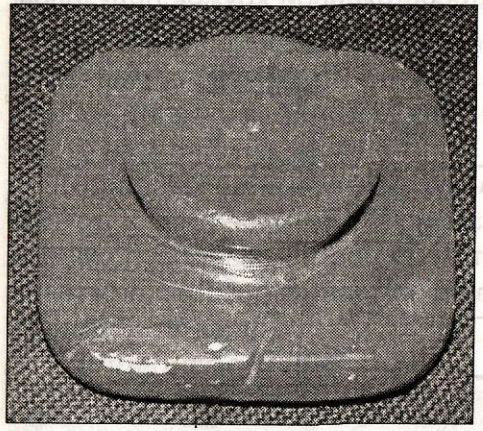

Фото 1
Модель "квадрата" с закругленными краями

В ветреную погоду "квадрат" полностью оправдывает свое назначение: долго при-

влекает внимание хищников в отведенной ему зоне, не выходя за ее пределы. При этом минимальная скорость и отсутствие ложных переверток достигаются не утяжелением снасти, а только оптимальностью формы. Как показывает практика, скорость "квадрата" при умеренном ветре в 1,5–2,5 раза ниже скорости кружка обычной или утяжеленной конструкции, что и требуется при этом способе ловли.

"Квадрат" практически зависает на месте, концентрируя на живце внимание хищника и провоцируя его хватку (как правило, она и следует).

2) Вес. "Квадрат" относится к легким и средним конструкциям кружков. Его максимальный вес колеблется от 30 до 50 г в зависимости от варианта конструкции. Усилие перевертки бесштыревого "квадрата" не отличается от усилия перевертки штыревого кружка.

Оптимальный вес универсального кружка (не только квадрата), пригодного для выполнения всех приемов ловли и обладающего привлекающей рыбу игрой, – 45–47 г. В случае, если бесштыревой кружок получился

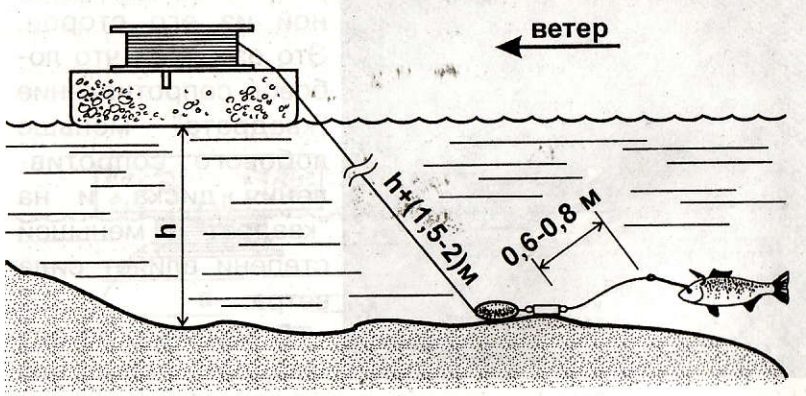

Рис. 4
Якорение "квадрата"

легче, он утяжеляется свинцовым грузом – одним или тремя винтами или шурупами, посаженными на клей. Более легкие кружки применяются только при использовании живца весом до 5–15 г, как правило, при ловле окуня.

3) Игра на воде. Даже слабый ветер заставляет "квадрат" поворачиваться углом к ветру, снасть начинает двигаться на одном месте, постоянно подергивая живца, что вызывает хватку хищника.

Якорение квадрата или установка его на прикол. Оговорюсь сразу, что речь не идет о стационарном якорении квадрата – способе, хотя и простом, но к активной ловле прямого отношения не имеющем.

Естественно, якорение имеет место, если вы ловите не в глухом коряжнике, хотя возможен и такой вариант, и лучше, если ветер гонит "квадрат" на возвышенность, а не к яме. При этом из нескольких способов наиболее эффективным зарекомендовал себя тот, при котором груз и живец лежат на дне. Конечно, так возможно ловить только тогда, когда кислородный режим водоема наиболее оптимальный (весной или поздней осенью).

При ловле со дна длина поводка с 400–500 мм увеличивается до 800–1000 мм, а расстояние от грузила до кружка должно превышать глубину водоема в данном месте на 1,5–2 м (рис. 4).

Якорение – один из эффективных приемов ловли квадратом в любую погоду. Так, на сильном ветру его бросает из стороны в сторону с метровой амплитудой, но снасть не переворачивается, и леска при натяжении не выходит из прорези.

"Прямоугольник"

Боковая площадь поверхности "прямоугольника" так же, как и у "квадрата", обладает минимальной парусностью. Леска фиксируется в прорези типа "ласточкин хвост", и самопроизвольный сход ее практически ис-

ключен. "Прямоугольник" является одной из лучших конструкций при ловле в ветреную погоду и на течении. За счет удлиненной формы он совершает дополнительные колебания, тем самым активизирует игру, что привлекает внимание хищника (рис. 5).

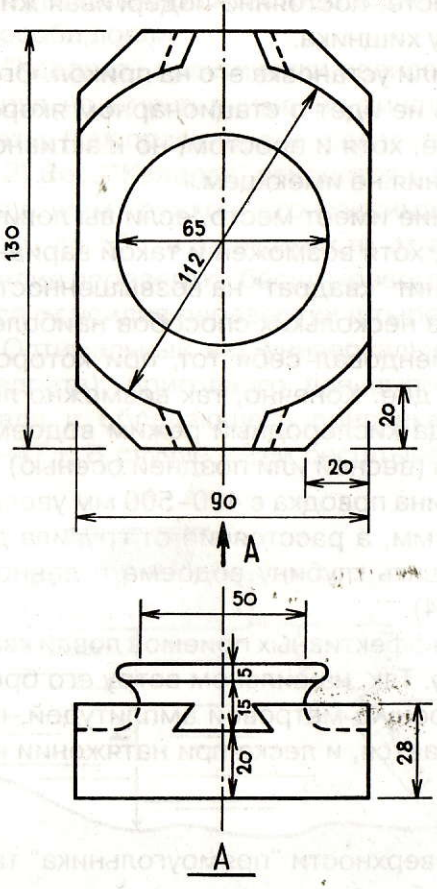

Рис. 5
Чертеж "прямоугольника"

Комбинированный

Бесштыревой кружок для ловли в безветренную погоду или при умеренном ветре обладает необычной игрой на волне даже при слабой ряби. Эффект достигается за счет точно рассчитанной минимальной площади опоры, поддерживаемой тремя жестко закрепленными поплавками, которые расположены под углом 120 градусов. Конструкция совершает сложные колебательные движения, как бы "пляшет" на волне, вовлекая в игру живца, и это выводит любого хищника из сонного состояния.

Конструкция кружка, несмотря на его активную игру и кажущуюся неустойчивость, практически исключает возможность ложных переверток. Разные размеры поплавков позволяют применять как мелких, так и крупных живцов (рис. 6, фото 2). У этой снасти есть еще одно немаловажное преимущество: насадив живца и отмерив необходимую глубину, кружок необязательно плавно опускать, можно просто бросить его на воду. Леска автоматически зафиксируется поплавком, который вы-

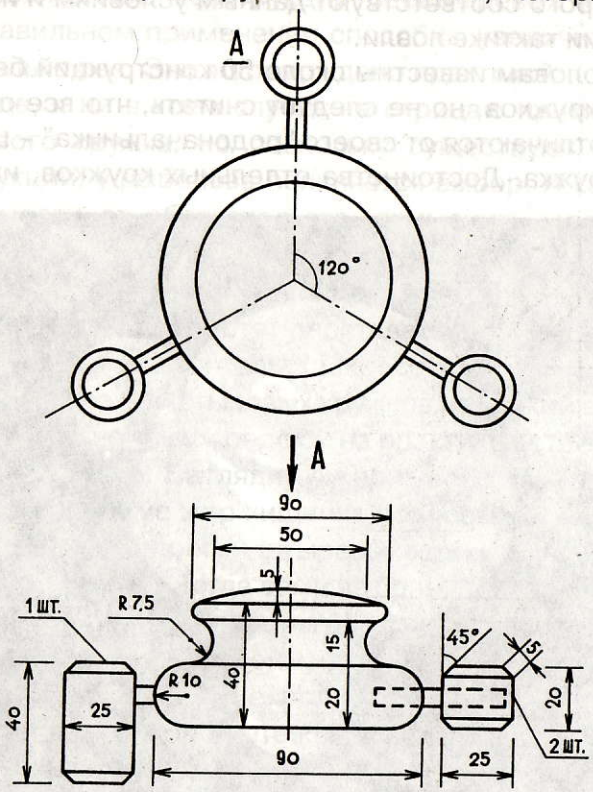

Рис. 6
Чертеж комбинированного кружка

полняет роль ограничителя. Установка таких кружков при любой силе ветра занимает считанные секунды.

О недостатках отдельных конструкций бесштыревых кружков

Как показывает практика, универсальной конструкции кружка нет и быть не может. В каждой конкретной ситуации должен быть использован кружок, возможности которого соответствуют данным условиям и избранной вами тактике ловли.

Рыболовам известны около 50 конструкций бесштыревых кружков, но не следует считать, что все они выгодно отличаются от своего "родоначальника" – штыревого кружка. Достоинства отдельных кружков, именуемых в рыболовном фольклоре "чайниками", "пирамидами", "пешками", "чебурашками", "блинами", "бочками", "чемоданами", заключаются лишь в том, что их просто невозможно не заметить на воде – они видны примерно за километр. Общим недостатком данных конструкций является, кроме значительного веса, еще и большая парусность, которая сводит на нет все другие достоинства кружка.

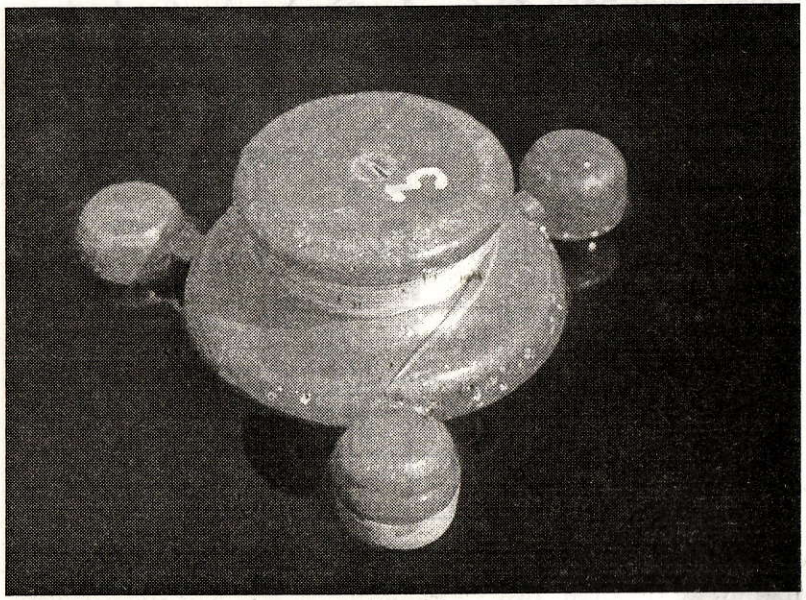

Фото 2

Кружок комбинированный в рабочем положении (в центре кружка установлен огрузочный винт)

Предложенные конструкции бесштыревых кружков при правильном применении способны увеличить улов в несколько раз. Это подтверждено практикой.

И еще, я ни в коем случае не отрицаю применение штыревого кружка, но поскольку существуют другие конструкции, у рыболова появляется выбор. И какую, в зависимости от обстоятельств, применить модель и, как следствие, тактику ловли – решать ему. Советую "кружочникам", в арсенале которых только штыревые модели и которые не хотят расставаться с ними ни при какой погоде и обстоятельствах, все же иметь некоторое количество бесштыревых кружков на всякий случай. А случай этот не так уж редок и на практике встречается достаточно часто. Выглядит он примерно так: предположим, на водоеме жор хищника полностью отсутствует, многократный прогон штыревых кружков со сменой мест ничего не дал. Тогда вами выбран, допустим, участок русла с резким перепадом дна, где вы неоднократно ловили рыбу и почти уверены, что хищник здесь есть, но брать не хочет (еще лучше, если это подтверждено датчиком эхолота). Вы меняете конструкцию кружка. Ваша снасть в минимальной степени подвергается воздействию ветра и практически зависает в данном месте, дополнительно заостряя внимание хищника и провоцируя его хватку.

Об оснастке кружка

Оснастку кружка можно условно разделить на два типа:

1. Для ловли судака, берша и окуня;
2. Для ловли щуки.

Оснастка для ловли судака. Если отбросить частный случай ловли в "глухом" коряжнике (запас лески, не намного превышает глубину водоема и редко устанавливается более 3–5 м), то для ловли судака, берша и окуня требуется запас лески 20–25 м сечением 0,25–0,35 мм и поводок длиной не менее 0,5 м того же сечения. Поводок из более тонкой лески активный живец, например уклейка, часто запутывает, даже с обрезанным наполовину хвостом и частью верхнего плавника. В оснастке кружка применяется как мононить, так и "плетенка". "Плетенка" в принципе не нужна, преимущества ее выражаются только в том, что она более цепко держится на кружке и никогда с него не соскальзывает. Крючок применяется одинарный № 10–14, двойной № 6–8, тройной № 6–7 (по отечественной нумерации).

При якорении, в случае если груз и крючок лежат на дне, длина поводка увеличивается до метра. К июлю запас лески на кружке увеличивается до 30 м, так как судак и окунь, взяв приманку во время перемещения стаи, может проплыть 20–25 м до начала ее "обработки". При недостаточной длине лески хищник, почувствовав сопротивление кружка, бросает рыбку.

Оснастка для ловли щуки. Для щуки общая длина лески (глубина спуска + запас на кружке) должна превышать глубину водоема в месте лова на 5–10 м. Металлический поводок устанавливается по мере необходимости в периоды наибольшей активности "пятнистой". Угадать их достаточно сложно. Длина поводка 250–300 мм, двойник № 7–8 или тройник до № 7–10. Лучшая насадка

живца: под спинку в стоячей воде и за нижнюю губу на течении. Пропуск лески под жабры живца для установки крючка или применение двух крючков (один под спинку) не всегда оправданны, так как отнимают у рыболова много времени и сковывают активность живца.

При установке на воду бесштыревой кружок ставят прорезью против волны, через 0,5–1 м он резко разворачивается на 180 градусов, после чего леска надежно фиксируется в прорези.

О некоторых тонкостях в оснастке кружка. Многих кружочников интересует вопрос: "Какую роль в оснастке кружка играет пробка?". Несмотря на кажущуюся простоту и даже некоторую наивность вопроса, в нем заключен глубокий смысл теории и практики правильной оснастки кружка.

Среди кружочников существует довольно много ошибочных или просто ложных взглядов и догм, в том числе и в таких принципиальных вопросах, как оснастка кружка. А если учесть, что все это пропитано – извините за, может быть, резкое выражение – махровым консерватизмом, то даже самые дремучие заблуждения сохраняются на протяжении десятков лет.

Так и в случае с пробкой или пенопластовым буйком напущено много тумана. Для внесения ясности в этот вопрос надо рассмотреть два варианта оснастки с пробкой, довольно часто встречающихся на практике.

1-й вариант. Пробка находится на леске между мачтой штыря и основанием кружка, то есть над поверхностью воды.

Этот вариант оснастки наблюдается, как правило, либо у начинающих кружочников, либо у тех рыболовов, которые не понимают и не хотят понимать не только законы физики, но и основные повадки хищных рыб. С начинающими все ясно: наверняка какой-то "опытный"

дядя "по секрету" сказал, что при перевертке кружка грузило, опускаясь на дно, является дополнительной помехой для хищной рыбы, держащей в пасти живца. Ну а под тяжестью груза хищник якобы бросит живца – отсюда и большое количество пустых переверток. Пробка же, мол, уравновешивает груз и хищник его не замечает. Казалось бы, все правильно, все логично, есть и здравая мысль, есть и ее теоретическое обоснование. Но вот только одна беда: практическое осуществление этой, в общем неплохой, задумки доведено до абсурда.

Что же происходит на самом деле? Хищник в 90 процентах случаев из 100 бросает живца, если усилие перевертки кружка не рассчитано на конкретную рыбу и в конкретный момент ловли (усилие это слишком велико). Чаще всего хищник бросает живца, когда он почувствовал сопротивление в начале перевертки сразу после хватки (кружок в этот момент только начинает переворачиваться и эффект пробки, компенсирующей вес груза, просто не успевает срабатывать). Среднее значение усилия перевертки или момента опрокидывания кружка на практике соответствует весу 50–150 г.

Да, высотой штыря и весом груза усилие опрокидывания можно сделать практически любым. Но если учесть, что дополнительно он складывается из веса живца, силы ветра и высоты волны, то 50 г – это минимальный предел (меньше усилие опрокидывания может быть только у облегченных кружков, рассчитанных на ловлю с очень мелким живцом). И при этом неважно, кружком какой конструкции вы пользуетесь: облегченным "квадратом" весом 25–30 г или тяжелым штыревым (глупости типа дроби в основании штыря, "присоски" или "оперения" я даже не рассматриваю).

Если учесть, что вес груза редко превышает 6–15 г, а

усилие перевертки, как уже было указано, соответствует весу 50–150 г, то других доводов и сравнений можно и не приводить: понятно, что груз здесь ни при чем. Помимо этого, пробка создает дополнительную парусность, отрицательно влияя на игру живца, его живучесть и результативность ловли в целом.

Вывод напрашивается самый простой: пробка в оснастке кружка над поверхностью воды – это большое недоразумение и большая помеха, способная испортить всю рыбалку.

Так что пробку все-таки лучше использовать по прямому назначению.

2-й вариант. Пробка находится на леске ниже уровня воды.

Это частный случай оснастки кружка, применяемый при ловле на мелкого, слабоподвижного живца в период цветения или стратификации воды, когда нужно передать рыбке большую активность и живучесть. Для шустрого живца – такого, например, как уклейка, данная оснастка неприемлема, так как в этом случае будут сплошные перехлесты поводка с основной леской. Размер пробки подбирается из расчета полной или частичной компенсации груза. При таком варианте оснастки даже такая рыба, как верховка, становится гораздо интереснее для хищника.

Подобная оснастка встречается только у "кружочников"-профессионалов и порой приносит успех в самых, казалось бы, безнадежных ситуациях.

Надо иметь в виду, что пенопластовый буек или пробка играют положительную роль и при якорении кружка. Буек уравновешивает и в какой-то степени сглаживает резкие колебания кружка на волне. Тем самым он продлевает активность живца, спасая его от постоянной "болтанки".

Многие "кружочники" применяют миниатюрный поплавочек только для фиксации глубины, хотя для этой цели вполне подходит красная нитка, резинка или кембрик, плотно передвигающийся по леске.

Ловля на течении

На течении чаще всего кружки или поставушки устанавливают стационарно. Именно они оказываются наиболее добычливыми и эффективными при ловле хищника. На сильном течении, стравив нужное количество лески, ее фиксируют в боковой прорези поставушки или в пазе кружка-прямоугольника типа "ласточкин хвост", откуда высвободиться она может только во время хватки хищника (рис. 7, фото 3).

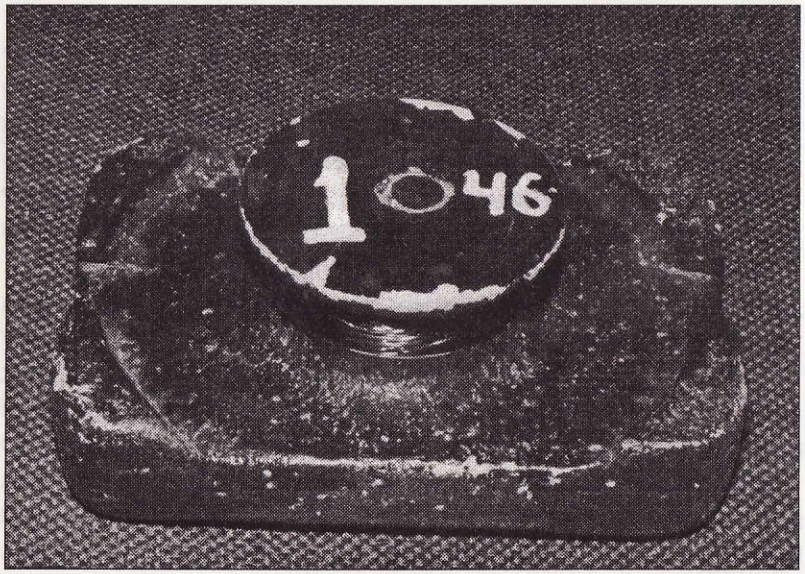

Фото 3
"Прямоугольник" для ловли на большой волне и на течении

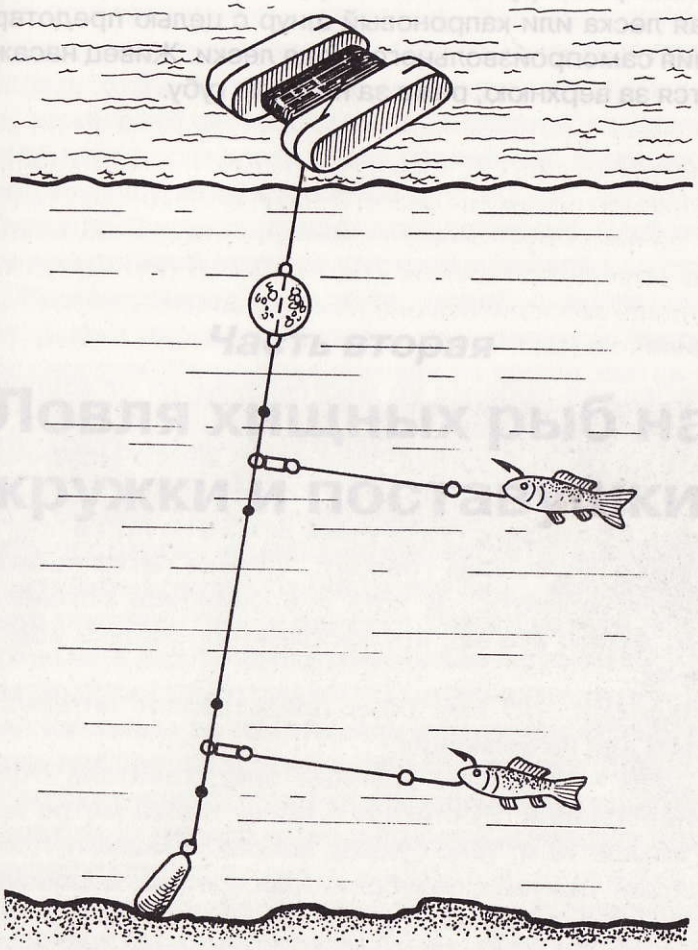

Рис. 7
Якорение поставушки на течении

Размер поставушки или кружка тем больше, чем сильнее течение. На фарватере ловить не рекомендуется, так как размер кружка в этом случае будет приближаться к размеру бакена. На кружках используется плетеная леска или капроновый шнур с целью предотвращения самопроизвольного схода лески. Живец насаживается за верхнюю, реже за нижнюю губу.

Часть вторая

Ловля хищных рыб на кружки и поставушки

Судак

Успешная рыбалка во многом зависит от хорошего знания объекта ловли. Поэтому поведение судака, которое на первый взгляд отличается многочисленными причудами (частая смена мест стоянки, непостоянство клева), в большинстве случаев довольно легко прогнозируется. Рыболовы говорят: "Судака легко поймать, но нелегко найти". И хотя я в принципе согласен с этим, думаю все же, что проблема несколько преувеличена.

Надеюсь, что мой опыт представляет интерес не только для начинающих.

Судак – наиболее крупный представитель отряда окунеобразных. Достигает в длину более метра и весит свыше 10 кг. Тело судака, покрытое мелкой, плотно сидящей чешуей с зазубренными краями, напоминает броню. На жаберных крышках имеются шипы, в спинном плавнике все лучи жесткие и колючие, есть они и в брюшных плавниках. Подобного "оперения" следует опасаться не только щуке, но и человеку – уколы их болезненны и даже опасны.

Самец, в отличие от самки, обладает более удлиненным и прогонистым телом. И все же, несмотря на кажущееся совершенство формы и свирепый вид, судак имеет один существенный недостаток: узкое горло, не позволяющее ему заглотнуть крупного живца.

Судак весом в полтора килограмма ничего не может поделать с 50–70-граммовым широкоспинным живцом, даже если он схватил его, задушил! клыками и развернул в пасти вперед (для сравнения: такая добыча под силу щуренку весом 500 г).

Судак до 2 кг испытывает определенные трудности даже при стайной охоте за шустрой уклейкой или плотвой. Поэтому перед хваткой он, подобно окуню, оглушает рыбку перед заглатыванием головной частью, реже хвостом. Но во всех случаях во время хватки судак старается умертвить живца клыками. Так, зная это, можно сделать вывод, что паузу при поклевке следует выдерживать всегда, иначе вы просто выдернете наживку из пасти удивленного хищника.

Кстати сказать, нередко можно встретить рыб, даже внушительных размеров (чаще это лещ), которые буквально располосованы поперек туловища или по бокам ближе к анальному и хвостовым плавникам. Они вовсе не стали объектом охоты гигантского хищника, а порой наказаны за то, что имели неосторожность нарушить дистанцию и приблизиться к судаку. Даже сытый, он бьет или отгоняет от себя проплывающую мимо рыбу, независимо от ее размеров, даже без определенной цели.

При всем этом, как ни парадоксально, с лещом у судака всегда складываются если не самые теплые, то, по крайней мере, добрососедские отношения. Судак практически не может нанести ощутимого вреда крупному подлещику, тем более лещу. Стая судаков следу-

ет за одногодками стаи леща, держась на некотором расстоянии, но всегда в непосредственной близости.

Сезонная, месячная и суточная миграции стай лещей и судаков очень похожи, особенно у "молодежи" до двух лет. Исключение составляет период стратификации воды, когда лещ, кормовая база которого расположена на довольно глубоких участках водоема, еще не испытывает кислородного голодания. А судак, если и не чувствует дискомфорта на глубине, вынужден за мелкой рыбешкой подниматься в верхние слои воды. Даже самый хороший клев подлещика как летом, так и зимой, всегда проходит с кратковременными перерывами: только что он жадно брал – и вдруг перестал. Объясняется это еще и тем, что близко подошел судак и вспугнул стаю лещей.

На поверхность воды лещ и судак выходят почти одновременно. Первым появляется лещ и как бы дает команду приготовиться. А уж если лещ встал на яме или тем более плавится над ямой – это обязательно должно привлечь внимание рыболова: судак здесь есть точно. Поэтому если вы умеете находить леща в акватории водоема, вам не так трудно будет найти и судака. Хотя оговорюсь сразу: леща, и в особенности подлещика, гораздо больше.

Судак весом около 3 кг уже не испытывает затруднений при хватке. К этому времени помимо клыков у него отрастают и мелкие зубы, напоминающие иглы и помогающие ему удерживать рыбку, но в заглатывании крупной добычи судак никогда не сможет сравниться со щукой. Вероятно, подобные особенности заставляют судака держаться в стае, предоставляя ему возможность не только выжить, но и доминировать среди других хищных рыб. Стая судаков, преследуя уклейку или другую рыбешку на большой акватории водоема, загоняет ее в удобное для себя место (отличительная черта всех

окуневых) и устраивает настоящую бойню. Жор может проходить в любых слоях воды – в зависимости от погоды и времени года.

Извечным "врагом" судака является щука, хотя интересы их редко пересекаются. Судак, еще раз подчеркну, всегда держится стаей (за исключением нерестового периода), время от времени меняя свои стоянки. Щука же живет обособленно, выбрав себе определенный участок водоема.

Судак, в отличие от окуня и щуки, не делится на травянисто-мелководные и глубинные экземпляры. Судачья стая занимает свой участок водоема в зависимости от определенного возраста и погодных условий.

Стая судаков, весящих до 1,5 кг, занимает, как правило, такие бровки и участки водоемов, где ее интересы не пересекаются с интересами стаи из более крупных экземпляров. Исключением бывает посленерестовый период, часто совпадающий с нерестом уклейки.

В заливы и места, где происходит нерест уклейки, судак приходит даже издалека, поэтому концентрация его на некоторых участках водоема в июне весьма велика. Во многом именно этим обстоятельством объясняются внушительные уловы в середине и конце июня. После окончания жора, совпадающего с нерестом уклейки, концентрация судака приобретает некоторую равномерность, а хищник становится разборчивей.

Судачья стая обитает на довольно большом участке водоема, куда входит, как правило, часть русла с резкими перепадами дна и прилегающим плесом, имеющим выход на мелководье или коряжники, расположенные вдоль бровок с твердым каменистым или хрящевым грунтом. Если вы, оказавшись на водоеме впервые, прощупывая дно глубомером, обнаружите, что к грузу пристает ил, проплывайте дальше – судака здесь нет,

даже если вас устраивает перепад дна. Судак в такие места заходит лишь периодически, и то в верхние слои в погоне за уклейкой.

Судак – это кочевник. Он меняет за летне-осенний сезон до 20 основных стоянок. И несмотря на то, что в основном месторасположение, а также маршруты стаи известны и из года в год повторяются, появление судака возможно в самом неожиданном для рыболова месте. Так что поиск судачьей стаи должен присутствовать всегда. И еще: никогда не ждите судака слишком долго в каком-либо одном месте, даже если вы успешно ловили там уже много раз. Если в определенное время не клюет, значит, что-то не так...

Миграцию судачьей стаи условно можно разделить на сезонную, месячную и суточную.

Суточная миграция судака объясняется тем, что, в отличие от щуки, он по своей природе должен активно двигаться и не может надолго впадать в оцепенение. Поэтому его нахождение на бровке, в коряжнике или другом месте – кратковременное явление. Можно не гоняться за хищником, а, зная его сезонную и суточную миграцию, заранее встретить в намеченном месте.

Судак не относится ни к донным, ни к ночным хищникам. Появление его на глубине и время кормления продиктованы только сезонными и погодными условиями.

Но общие закономерности в поведении судака все же прослеживаются. Так, с наступлением темноты он уходит на мелкие участки водоема, неглубокие бровки, и удержать его на глубокой яме может только случай, например, если на поверхности держится уклейка. После наступления темноты на глубоких бровках судак держится редко, в основном в непогоду. Исключение составляют крупные экземпляры, проходившие мимо и обратившие внимание на живца. Утром, перед восходом солнца, а иногда и с небольшим опозданием, судак всегда уходит на глубину.

Июнь. При открытии рыболовного сезона поведение судака и, как следствие, тактика ужения в первую очередь зависят от времени икрометания и погодных условий месяца. Открытие сезона может совпадать со временем, когда судак полностью оправился от нереста и начал активно питаться – наблюдается так называемый посленерестовый жор. Хотя бывает, что весна оказалась поздней и затяжной, последствия нереста еще ощутимы, либо у части особи нерест вообще не состоялся из-за неблагоприятной погоды.

Остановлюсь на наиболее характерной ситуации, складывающейся на подмосковных водоемах в июне, когда обычно начинается рыболовный сезон.

В это время судак "отлеживается" на глубоких свалах в ямах, выше или ниже бровок, на глубине от 3 до 10 м и более. Состояние рыб можно выразить так: судак болеет. На одних и тех же местах он может находиться неделю и больше. И хотя судак еще активно не клюет, подброшенный прямо к носу живец или искусственная приманка провоцируют хищника на хватку.

К двадцатым числам июня судак полностью "отходит" от нереста и наступает посленерестовый жор. В принципе поймать судака в июне можно почти в любое время дня и ночи, но для этого необходимо знать суточную миграцию стай.

Во второй половине июня суточная миграция хищника примерно такова.

Утром за 2–3 часа до восхода солнца судака лучше искать на мелких бровках. Если бровка выбрана удачно, поклевки начнутся незамедлительно. Это говорит о том, что судак кормился вблизи бровки с началом сумерек (для июня понятие сумерек весьма относительно).

Пребывание судака на мелком участке водоема в утренние часы крайне непродолжительно.

В 4–5 часов утра стая уходит на глубокую бровку и кормится на ней до 6–9 часов. Это так называемое классическое время ловли.

В 9 часов судак снимается с места на конкретных участках водоема и перемещается на большой акватории.

С 9 до 17 часов судачья стая меняет три-четыре стоянки, которые практически ничем особенным не выделяются, и ее приходится искать. В июне судак сыт, но инстинкт хищника в июне все же побеждает, и если на пути стаи попадается живец, хватка следует незамедлительно. Чаще всего поклевки в дневное время наблюдаются примерно в 11 и в 15 часов.

К 18–19 часам начинается вечерний клев на глубоких бровках – там же, где и утром.

В 20–21 час следует выйти на более мелкий участок водоема.

С 21 до 2 часов ищите неглубокие бровки, где судак кормится до рассвета.

Предположительно график суточной миграции судака на водохранилищах Подмосковья соответствует благоприятным условиям второй половины июня.

Хотелось бы подчеркнуть одну немаловажную деталь, влияющую на все поведение хищника. Основным кормом судака, к примеру на водохранилищах Московской области, является уклейка, особенно до ее нереста и во время него. Поэтому часть судака (очевидно, процентов тридцать) вообще не выходит в конце июня на мелководные бровки в поисках пропитания. Его корм составляет уклейка, поднимающаяся к поверхности воды 3–4 раза в день, которая особенно активна в утренние часы, на восходе солнца и в вечерние – после заката и до полной темноты. Выход и кормление судака при-

мерно совпадают с активностью уклейки. Особенно "внимателен" хищник к уклейке в период ее нереста. В это время он неотступно следует за ней. К тому же икрометание уклейки из года в год происходит в одних и тех же местах – с поправкой на погоду. Мест таких не так уж много, и если вы застали нерест уклейки в одном из них, смело расставляйте кружки в 20–30 м от береговой кромки (особенно к ней впрочем не прижимайтесь – иначе вашей добычей будет судак весом меньше килограмма).

Ловить лучше со дна заякоренными кружками, установленными на выходе из ямы (кислородный режим в начале июня самый благоприятный). Их следует ставить на прикол еще и потому, что у судака нет сил гоняться за шустрым живцом, он слишком вял и пассивен.

А на плесах и бровках вовсю разбойничает мелкий судак весом до 300–500 г, приводя в недоумение рыболовов, которые не могут понять, где же солидные экземпляры. Поэтому, если открытие сезона совпало с таким состоянием судака, ищите его следующим образом.

Определите наиболее уловистое, на ваш взгляд, место с резким перепадом дна, то есть бровку, где вы ловили судака в июне. Она в данном случае будет являться лишь точкой отсчета. Отплыв от нее в сторону глубины на 100–200 м, выберите место без течения с твердым каменистым дном или дном, покрытым редким коряжником (чаще всего это будет акватория залива).

Заякорите кружки. Если в течение получаса поклевка не последовала, смените место. Обычно, опробовав 5–6 мест, вы нападаете на судачью стаю. Однако надо помнить, что судак в это время держится на одном месте не больше двух-трех дней, после чего меняет стоянку.

Поиск нового места продолжайте таким же образом в обратной последовательности, в сторону меньшей глубины. Но необходимо учесть, что на глубоких ямах поклевка в это время следует не раньше 9–10 часов утра, что, очевидно, связано с освещенностью водоема; днем и вечером судак на этих местах на кружки берет гораздо реже.

В июне при ловле над ямой глубина спуска у большинства кружков соответствует глубине, на которой держится уклейка, но у части кружков живец обязательно должен находиться на максимально возможной глубине. Оптимальная глубина спуска определяется только экспериментальным путем – в зависимости от количества и качества переверток. Если вы ловите с небольшим спуском, не бойтесь, что вашей добычей станет мелкий судак, так как при наличии крупных экземпляров он никогда не проявит себя.

Июнь по накалу страстей для рыболова сравним только с перволедьем. Основным условием успеха в этом месяце является не тонкость и совершенство вашей снасти, а хорошее знание повадок и мест обитания судачьей стаи.

В самом конце июня – начале июля жор судака повсеместно утихает, и хищник занимает свои обычные места. Суточная миграция, хотя и происходит, но с гораздо меньшей интенсивностью. Над ямами крупный судак поднимается за уклейкой не чаще чем раз в два дня, а при неблагоприятных условиях еще реже. В вечерние и утренние часы клев порой совсем отсутствует. Редкие вспышки активности наблюдаются в темное время суток на неглубоких бровках, и то очень недолго. Судак сыт, разборчив, и, даже если вы нашли судачью стаю, нет никакой гарантии, что улов вам обеспечен. Судак сшибает живца, иногда просто бьет его без всяких на-

мерений – возможно, удивляясь, как наглая рыбешка попала в его стаю. Не помогает ни дополнительный крючок, ни тройник.

При кислородном голодании, особенно при ловле на мелководных участках водоема, рабочим спуском порой становится глубина 1–1,5 минимум два контрольных сигнальных буя белого цвета, хорошо видимых на воде. Они служат ориентирами в условиях ограниченной видимости. При перевертке и выважиании судака без них крайне сложно выйти на прежнее место или продолжить целенаправленный поиск вдоль бровки.

Устанавливайте кружок на бровке и, расположив к нему лодку кормой, двигайтесь за ним в 3–4 метрах, сохраняя дистанцию.

В июле на бровки в такое время выходит, как правило, некрупный судак. Он не боязлив и, если вы не гремите веслами, вас практически не замечает. В случаях, когда место расположения судака определено верно, поклевки следуют почти сразу после пуска кружка на воду. Иногда, впрочем, приходится якорить кружок на бровке в 20 местах, прежде чем последует хватка.

В конце июля – начале августа крупный судак сыт настолько, что выходит кормиться на бровки не чаще одного раза в три-четыре дня, и угадать этот момент довольно трудно. Поэтому целесообразно устанавливать кружки на прикол стационарно, наблюдая за ними в бинокль с берега. Как правило, оживление клева происходит за сутки до смены погоды, причем это относится и к прояснению, и к затяжному ненастью.

В оставшиеся летне-осенние месяцы основные приемы ловли остаются такими же, как в июле, хотя и возможны незначительные изменения. Так продолжается почти до самого закрытия рыболовного сезона, когда перед ледоставом происходит активизация клева.

Окунь

К сожалению, большинство рыболовов окуня на кружки специально почти не ловят, отдавая предпочтение спиннингу или живцовой удочке. Окунь незаслуженно игнорируется рыболовами-"кружочниками", и если попадает в уловы, то как случайный трофей. Происходит это по нескольким причинам. Это и незнание повадок полосатого хищника, и неправильные приемы ловли (или вовсе отсутствие таковых), и технически неверное решение выполнения кружка. А между тем ловля окуня на кружки отличается от "классической" ловли судака или щуки своеобразием и оригинальностью, а по интересу и накалу страстей, возможно, и превосходит ее. Естественно, она требует определенной подготовки и дополнительных знаний об окуне.

Что кружочнику необходимо знать об окуне. Объектом ловли в дальнейшем будет называться окунь с начальным весом от 300-400 граммов и более. Экземпляры до килограмма, так называемые "горбачи", встречаются нечасто, а стаи окуня более килограмма мне в течение последних лет не попадались, только единичные экземпляры.

Места обитания окуня хорошо известны и неоднократно описаны в рыболовной литературе. Это чаще всего подводные возвышенности или отмели с твердым закоряженным или каменистым дном. Места с естественными укрытиями в сочетании с чистыми отмелями и ровными "столами" характерны для обитания всего семейства окуневых.

Окунь никогда не держится на глубинных бровках, где хозяином положения является судак, и никогда не уйдет надолго от раз и навсегда облюбованных им мест. Окуневая стая часто держится на крутых береговых свалах,

покрытых коряжником, но всегда только на верхних границах на небольших участках водоема и никогда на глубине. Это во многом упрощает поиск окуневой стаи.

В покрытую тростником береговую зону с незначительной глубиной и медленным понижением дна крупный окунь заходит крайне редко, хотя мелочь здесь так и кишит. В основном стая держится на приличном расстоянии от береговой кромки, где и разворачивается окуневая охота. Идеальным местом для боя окуня является отмель с резким выходом на глубину, независимо от того, где находится такое место, – вблизи от берега или посередине водохранилища.

Всех тонкостей в поведении окуня объяснить невозможно. Так, окуневая стая любит держаться на старых дорогах, выбрав для себя определенный участок, а иногда и несколько. Длина дороги может составлять несколько километров, а окуневых стоянок одна-две, от других мест они ничем не отличаются – их надо только знать и уметь быстро находить. Такой участок может быть длиной не более 25–30 метров. Если вам не известны окуневые стоянки, то их лучше искать, пустив кружки широким фронтом по предполагаемым местам ловли, и определять по пустым переверткам со сбитым живцом или с типично окуневой хваткой (живец характерно замят, на части тела отсутствует чешуя).

В месте, где произошли перевертки, необходимо сразу бросить буй и обратить на этот участок самое пристальное внимание, дополнительно заякорить несколько кружков вблизи намеченного участка. Если вы нашли окуневую стоянку, то, как правило, следует несколько переверток подряд, почти одновременно. С интервалами в 20–30 минут картина повторяется.

Рыболов должен располагаться в 150–200 метрах от кружков и подплывать к ним, только увидев 2–3 пере-

вертки; не мешкая подсекать и вытаскивать окуней как можно быстрее и тише, а затем отплывать.

Окунь в июне часто держится в коряжнике, прилегающем к берегу, на глубине от 3 до 6 метров вместе с мелким судаком. Зная об этом, поиск окуневой стаи следует вести, растянув кружки вдоль береговой кромки, где есть соответствующая глубина, через 50–100 метров, либо установить кружки на прикол и ждать не более 15–20 минут, а затем переставить на следующий участок береговой кромки.

Когда стая найдена, "кружочнику" нужно поступить так же, как в первом, уже рассмотренном случае. Следует учесть, что в таких местах хватка окуня сменяется хваткой судака, но если 500-граммовый окунь – это то, что рыболов искал, то судак весом 500 граммов – это недоразумение.

В июне вся ловля осуществляется, как правило, со дна, поэтому найти окуня труднее, чем, допустим, в июле или в августе. Но если вы обнаружили стоянку именно в это время, то нетрудно выловить с одного места более десяти достойных экземпляров, так как окунь голоден и не придирчив к снасти и живцу.

С конца июня начинается бой окуня. Окунь также начинает брать в верхних слоях воды на большой акватории. Стая окуней охватывает в поисках добычи довольно большое пространство, периодически натыкаясь на ваши кружки. Следует помнить, что окуневая охота разворачивается на плесах, расположенных вблизи уже перечисленных мест обитания хищника.

К концу июня окунь сыт, поймать его довольно трудно. Он переворачивает кружки, водит их, но при подсечке или пусто, или сход. При этом если вы ловите одинарным крючком, то во время хватки и разворота живца головой вперед окунь заминает цевье крючка в тело на-

живки и при подсечке благополучно сходит, если – тройником, то срывает живца во время перевертки кружка. Причина одна – грубая, не окуневая снасть. Происходит следующее: сытый окунь не заглатывает живца сразу, а долго теребит, треплет его. Даже крупная рыба после хватки может отплыть дальше чем на 10 метров, не заглотив живца. Почувствовав сопротивление тяжелого кружка при перевертке, окунь совершает несколько резких рывков, что и приводит либо к вдавливанию крючка в тело живца, либо к его срыву.

Если в июне еще можно в некоторых случаях использовать кружок, рассчитанный на щуку или судака, так как дополнительное сопротивление кружка приводит окуня в ярость и иногда способствует самоподсечке хищника, то в июле применять кружки, не рассчитанные на окуня, – это грубая ошибка.

И конечно, поистине королевское зрелище – бой "горбачей" – килограммовых окуней. Как правило, он проходит в одних и тех же местах. А вот фронт атаки зависит от количества участвующих в нем особей. Чаще всего стая горбачей полумесяцем, реже кольцом, загоняет мальков в удобную для кормления бухту, залив или отмель и начинает их уничтожать. Кульминационный период приходится на конец июня – начало июля, совпадает с выходом к берегу стай мальков и спадом жора судака.

Бой окуня – это организованное нападение стаи хищников на косяк мелкой рыбешки, происходящее чаще всего на поверхности водоема в конкретном месте. Если мелкий окунь окружает только мальков, то крупный может загонять : в удобное ему место даже стаю уклейки или другой узкотелой рыбы.

Рыболову, увидевшему это зрелище (не путать с боем берегового окуня-травника), надо поступать следующим образом.

Во-первых, ни в коем случае не направляться в эпицентр боя, чтобы не спугнуть хищников и не разогнать стаю. Бой окуня с примерно получасовыми интервалами может продолжаться несколько часов, иногда с изменением первоначальных мест, возобновляясь после весьма продолжительных пауз.

Во-вторых, установить кружки в 50–100 метрах в двух-трех местах, но с разных сторон от места боя. После того, как горбачи уничтожат большую часть окруженного и загнанного в удобное место малька, они на некоторое время возвращаются в укрытие или чаще всего отходят на некоторое расстояние и выжидают. Бой при благоприятных условиях проходит этапами. Во время пауз стая окуней, как правило, перемещается по часовой стрелке, и в этот момент они могут обратить внимание на вашего живца, мимо которого равнодушно пройти им просто невозможно. Поймав несколько экземпляров, рыболов уходит с участка и дожидается нового всплеска активности хищников, оставив кружки на прежнем месте.

При солнечной теплой погоде с легким ветерком можно рассчитывать на хорошие трофеи.

Окунь ловится с начала рыболовного сезона и до его завершения. Пик активности приходится на июнь – июль, но при благоприятной погоде можно добиться успехов вплоть до ледостава.

Бой окуня начинается со спадом активности жора судака, который часто кормится в течение суток на окуневых бровках, заставляя стаю окуней беспрерывно менять места.

Охота окуня отличается от боя тем, что происходит в верхних слоях воды, реже на поверхности, на довольно большом участке водоема. Охота может осуществляться окуневой стаей, даже не испытывающей чувства голода. Во время окуневой охоты чаще всего и происходят пустые перевертки.

Окунь всегда начинает брать не раньше 8–9 часов, порой клев смещается на 10–11 часов, в затемненных местах или в пасмурную погоду – на еще более позднее время. Он проходит с равным успехом в течение светового дня до первых сумерек, но редко бывает позднее 19 часов. Вспышки активности наблюдаются, как правило, до 12–13 часов и с 15 до 18 часов.

Все попытки поймать его до или после этого времени бывают безрезультатными.

Несмотря на то, что основным кормом окуня являются узкотелые рыбки, в каждом конкретном водоеме существуют свои отличия. Так, например, для Истринского водохранилища лучшими живцами являются уклейка, окунь, ерш. Бывает, что "горбачи" отдают предпочтение только одному типу живца, поэтому для успешной ловли окуня необходимо, как минимум, иметь с собой три канны с живцами разных видов рыб.

При использовании мелкого окуня в качестве живца есть один секрет. Крупный окунь берет только на свежевыловленного окунька и почти никогда не клюет на заготовленного загодя.

Использовать совсем маленького живца неэффективно. Это нередко приводит к хваткам стаи мелких экземпляров окуня.

Применение дополнительного крючка или тройника часто дает хороший результат. При подсечке окунь цепляется за губу даже при вялом клеве. Но иногда этот прием ни к чему не приводит, так как ограниченный крючком в движении живец с началом стратификации воды еще больше теряет свою подвижность (следовательно, и привлекательность для хищника) и быстро засыпает.

Решение вопроса в одном – в применении облегченной, именно окуневой, снасти.

При ловле окуня ценится кружок весом до 35 граммов, легко огруженный, с хорошим скольжением и минимальным трением о поверхность воды (фото 4).

Окуневый кружок оснащается основной леской и поводком, толщина их соответственно 0,3 и 0,2 мм. При глубине водоема 6 метров для ловли вполводы или в верхних слоях длина лески должна быть не менее 25–30 м, а длина поводка – не менее 600–800 мм. Такой запас лески необходим потому, что окунь при отсутствии жора долго "обрабатывает" живца, проплывая до возможной подсечки 10 м и более.

При ловле в верхних слоях воды во время охоты окуня, когда он сыт и берет живца скорее по инерции, применяется тройник № 6, либо тройник и одинарный крючок, возможно использование двух тройников № 5, 6.

Для ловли со дна или в придонных слоях воды применяется одинарный крючок № 10–12 либо тройник № 6 и запас лески 15–20 м. Меньший запас лески объясняется тем, что окунь берет со дна только во время жора, когда он голоден, – чаще всего в июне или в конце осени при значительном похолодании воды. Большей частью окуня все же приходится ловить вполводы. Способы насаживания живца показаны на рис. 8.

Фото 4
Облегченный "квадрат" для ловли окуня

Фото 1, 2
Картинки с натуры

Фото 4
Ну, судак, берегись!

Фото 6
Наиболее перспективные кружки последних двадцати лет

Фото 3
Ловить окуня на кружки – одно удовольствие!

Фото 5
"Греются" на солнышке

Фото 8
На эту жерлицу они и попались

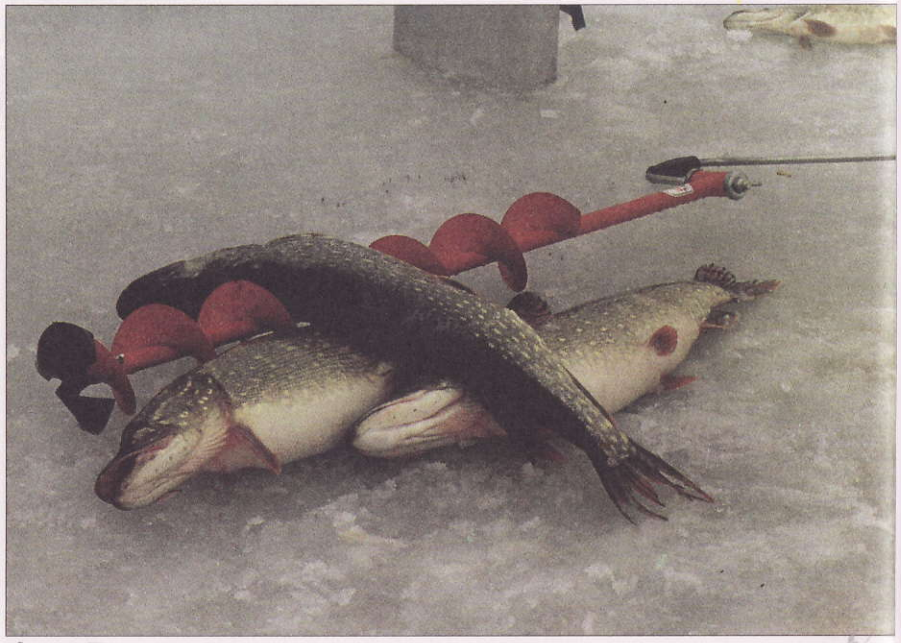

Фото 7
Три щуки – по 6,5 кг каждая

Фото 10
Этот 2-килограммовый судачок чем-то похож на катрана

Фото 9
Длина жерлицы – 0,7 м, вес судака – 6,5 кг

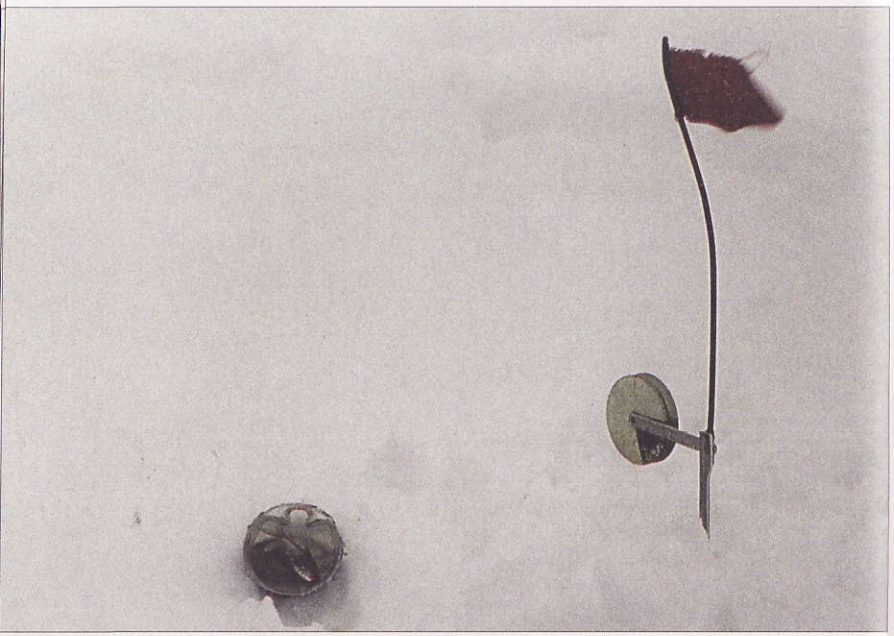

Фото 12
Всегда неожиданно...

Фото 14
Вторая в санки уже не умещается

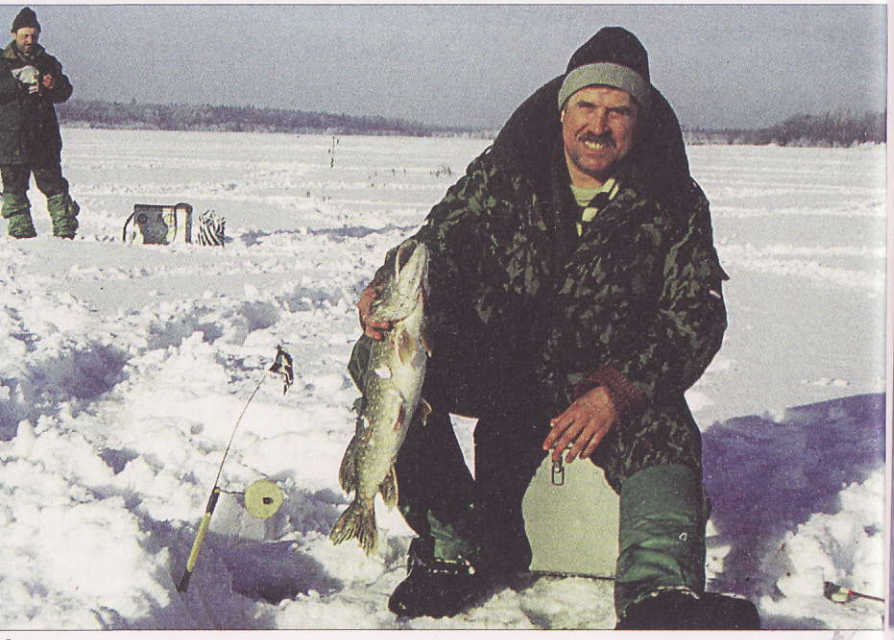

Фото 11
"Пятнистая" боролась до последнего...

Фото 13
Натюрморт с судаком и "спасалками"

Фото 15
В тот день крупняк брать отказался

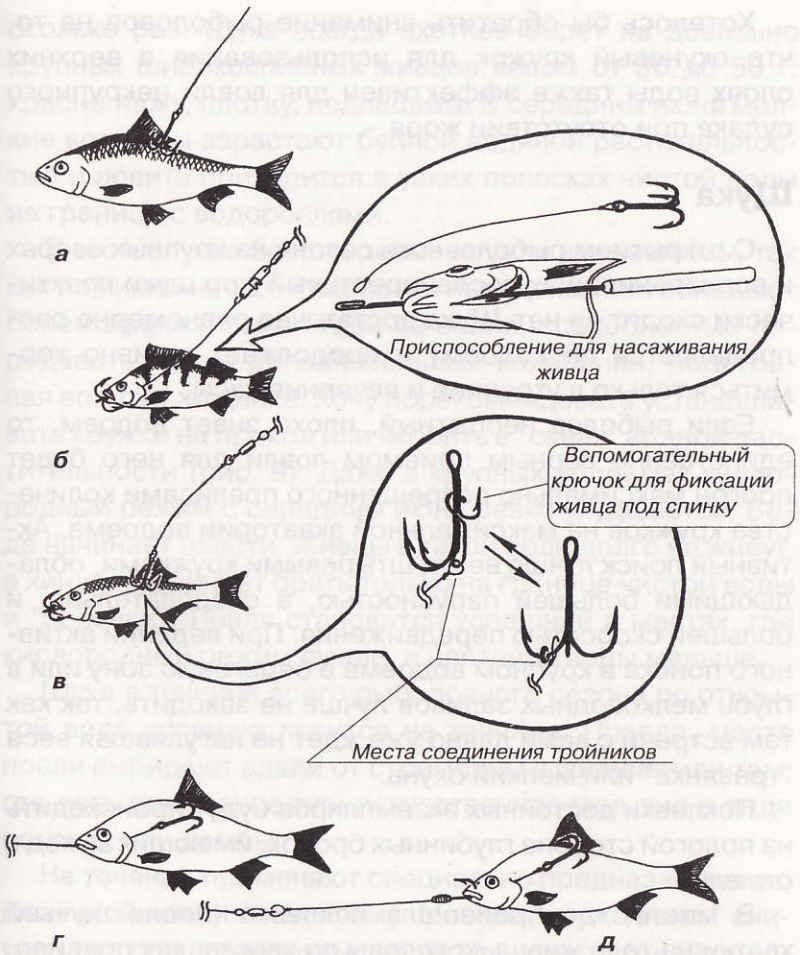

Рис. 8
Основные способы насадки живца:
а - под спинку (для активного клева);
б – под жабры (для слабого клева);
в – с двойной фиксацией живца (для слабого клева);
г – за спинку с продеванием поводка под жабры (для ловли на течении)
д - за губу и за спинку (для ловли на течении)

Хотелось бы обратить внимание рыболовов на то, что окуневый кружок для использования в верхних слоях воды также эффективен для ловли некрупного судака при отсутствии жора.

Щука

С открытием рыболовного сезона на крупных озерах и водохранилищах посленерестовый жор щуки практически сходит на нет. Щука достаточно равномерно распределяется по водоему и продолжает активно кормиться только в утренние и вечерние часы.

Если рыболов неопытный, плохо знает водоем, то единственно верным приемом ловли для него будет прогон максимально разрешенного правилами количества кружков на максимальной акватории водоема. Активный поиск лучше вести штыревыми кружками, обладающими большей парусностью, а следовательно, и большей скоростью передвижения. При ведении активного поиска в крупном водоеме в береговую зону или в глубь мелководных заливов лучше не заходить, так как там встречи с вами давно уже ждет не нагулявшая веса "травянка" или мелкий окунь.

Поклевки достойных экземпляров будут происходить на пологой стороне глубинных бровок, имеющих выход к отмели.

В месте, где произошла поклевка (после щучьей хватки на теле живца от головы до хвоста, как правило, остаются продольные рваные полосы с многочисленными прокусами, а иногда живец разорван в лохмотья), необходимо срочно бросить контрольный буй и перейти на ловлю бесштыревыми кружками, скорость которых при аналогичном живце и той же силе ветра в 1,5–2 раза меньше скорости штыревых кружков. Шансы на встречу с хищником в этом случае увеличиваются в несколько раз. Щука всегда охотнее берет на довольно крупных широкоспинных живцов весом от 30 до 50 г: красноперку, плотву, подлещика. С середины июня мелкие водоемы зарастают буйной водяной растительностью и ловить приходится в узких полосках чистой воды на границе с водорослями.

В этом случае бесштыревые кружки незаменимы, так как помимо меньшей скорости передвижения обладают более эффективной игрой на волне, способностью передавать живцу дополнительные колебания, подогревая аппетит хищника. Хочу порекомендовать устанавливать кружки на прикол или якорить в "окнах" водной растительности (рис. 9). Даже в крупных водоемах кислородный режим с середины июня резко ухудшается. Вода начинает цвести. Живцы в такой воде долго не живут, а хищник начинает брать только на границе чистой воды и "зеленки". Ловля становится успешной в местах, где кислородный режим лучше, а цветение воды меньше.

Щука в течение всего рыболовного сезона по открытой воде успешно ловится на течении. Правда, места ловли выбирают вдали от стремнины в заливах или там, где есть природное или искусственное укрытие в виде острова или дамбы.

На течении применяют специально предназначенную для такой ловли поставушку. Многие “кружочники” считают, что при ловле можно обойтись конструкцией одного типа кружка – штыревым. Практика ловли показывает, что действительно, можно, но уловы будут раза в 2–3 меньше, чем у тех, кто ловит на кружки разной конструкции и применяет их в зависимости от ситуации. Универсального кружка нет и быть не может. Это все равно, что спиннингом ловить на блесну одного типа и утверждать, что она оптимальна для всех случаев.

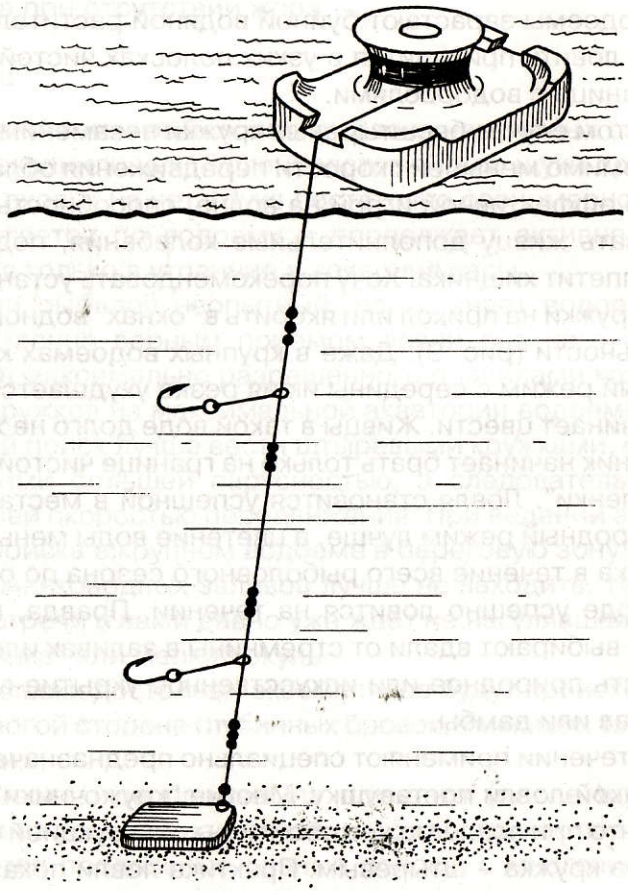

Рис. 9
Якорение "прямоугольника" в "окнах" водной растительности

Налим

Ловить налима где попало – пустое занятие. Главное – найти налимью стоянку или "тропу". На это уходят, как правило, не одни сутки. Задавшись такой целью, в конкретных местах засветло выставляют заякоренные кружки или поставушки.

Во всех случаях грузило вместе с крючком опускают на дно. Запас лески оставляют не более 1,0–1,5 м, чтобы налим не увел снасть в "крепь" или не запутал ее за камни. Расстояние от грузила до крючка составляет 400-500 мм. Если оно будет меньше, то в пасти рыбы окажется не только поводок, но и грузило вместе с карабином. Лучше всего брать одинарный крючок № 12–14, двойной № 7–8 или, в крайнем случае, тройник № 6–7. Использование больших тройников нежелательно, так как налим, почувствовав беспокойство, может завести снасть в укрытие, да и живцу тяжелее копошиться на дне с дополнительной помехой.

Так как же быть, если видимых ориентиров нет, а у вас есть твердое желание поймать налима? К сожалению, на открытой воде это сделать технически сложно, но тем не менее возможно, установив поставушки в соответствующих местах ловли.

Очень часто кружки на налима приходится якорить, когда на водоеме гуляют "белые барашки". В этих условиях излишнее промедление при их установке не допустимо, так как парусящая лодка может проскочить нужное место.

При ловле на умеренном ветру налима вполне возможно ловить на кружки, конструкция которых препятствует самопроизвольному сходу лески. Якорится такой кружок с помощью скользящего грузила весом до 30 г. Дополнительные и отнимающие много времени приспособления для якорения снасти применяют только начинающие "кружочники". Длина поводка устанавливается не менее 400 мм. И все же, для ловли налима наиболее

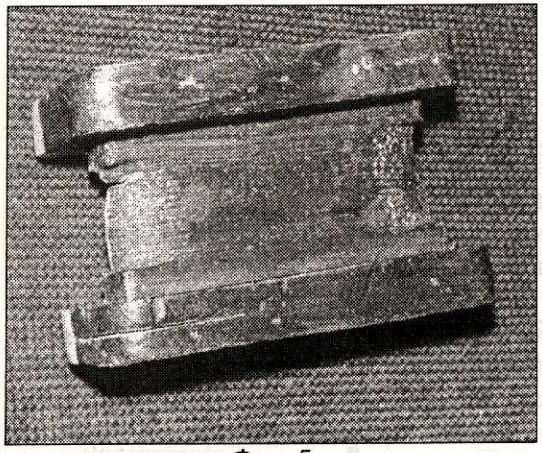

Фото 5
Универсальная поставушка

подходит универсальная, всепогодная поставушка, у которой леска фиксируется в торцевой прорези, высвободиться из которой она может только при помощи хищника (фото 5). Такая поставушка идеально подходит для ловли на течении. В зависимости от силы течения увеличиваются габариты поставушки и вес груза.

Поставушки устанавливаются с лодки в местах предполагаемых стоянок хищника. При необходимости могут осматриваться в темное время суток, но, как правило, проверяются только утром. Запас лески на поставушках не должен превышать глубины водоема, так как налим, заглотив насадку, редко уходит в сторону на большее расстояние.

К сведению рыболовов

Кружок от поставушки отличается тем, что леска у него всегда наматывается на желоб или цилиндрическую поверхность. Кружок предназначен выполнять приемы ловли, связанные с перемещением по поверхности воды, а поставушка только якорится.

Часть третья

Жерлицы для открытой воды

Конструкции жерлиц

Жерлицы для открытой воды – одно из старейших и самых рациональных изобретений крючковой снасти. Придумана жерлица в России, специально для ловли щуки.

Конструкция ее настолько точна и верна, что дошла до наших дней практически в своем первозданном виде.

Принцип действия снасти следующий: к шесту привязывается рогатка или отрезок шланга, прямоугольная дощечка или иной слабопарусящий предмет, на котором хорошо держится и с которого хорошо сходит жилка.

Она фиксируется в прорези и опускается на необходимую глубину. На леске установлен скользящий груз – карабин-вертлюжок – металлический проводок в мягкой оплетке, оснащенный двойником, тройником, комбинацией крючков или снасточкой. После щучьей хватки леска с легким усилием выходит из прорези, и происходит размотка снасти. Длина лески на жерлице рассчитана на то, чтобы хищник успел заглотить приманку и самоподсечься.

Жерлицы устанавливаются в местах охоты или стоянки хищника и частого выхода его к поверхности воды.

Если водоем заросший, то жерлицы устанавливаются в окнах между водной растительностью.

Жерлицы с резиновым амортизатором

Одна из наиболее оригинальных усовершенствованных жерлиц – жерлица с резиновым амортизатором (рис. 10).

Сама жерлица в привычном понимании отсутствует. Леска вместе с резиновым амортизатором привязывается к концу шеста из расчета 4 : 1. Длина резинки и лески избирается также из рас-

Рис. 10
Жерлица с резиновым амортизатором:
а – стационарное положение;
б – сработала

чета глубины и закоряженности предполагаемого участка.

Щука при хватке и заглатывании рыбки практически не настораживается, воспринимая сопротивление резины, как сопротивление живца, заглатывая его гораздо быстрее и с большей жадностью.

Резинка, хоть и вытягивается настолько, насколько позволяет основная леска (в данном случае она является ее ограничителем), быстро утомляет хищника и не позволяет ему завести снасть в коряги.

Часть четвертая

Жерлицы для ловли со льда

Конструкция и оснастка жерлиц

Ловля щуки

Наиболее крупные гряды, свалы, изгибы русла, слияния рек и середина водоема чаще всего заняты судачьей стаей. Во всех случаях, где судака много, именно эта рыба является хозяином водной стихии. Если некоторые глубинные щуки, выдерживая натиск конкурента, не уходят с судачьих бровок, то все равно кормятся урывками, когда судаки временно перемещаются в другое место. Вывод один: русло водоема, ямы с сильным течением – места обитания судака. Щука же любит неглубокие заливы, ямы с выходом на мель, коряжники, прилегающие к руслу, но не к его фарватеру.

Если течение сильное, то всегда надо искать тихую гавань за естественным или искусственным укрытием: выступающим мысом, поворотом русла, островом, местом, где образуется обратное течение, и т. д. Впадающие в водоем ручьи – тоже излюбленные места обитания щук.

Жерлицы для щуки

Жерлица для ловли крупных щук не отличается особой утонченностью и во многом оправданно грубовата (по сравнению с жерлицей для ловли судака). Тем не менее, выбирая конструкцию жерлицы, рекомендуется придерживаться определенных правил.

Необходимо проследить, чтобы у катушки не было осевого люфта. Надевать на штырь ее следует только с помощью втулки, которую лучше изготовить из фторопласта – материала, наименее подверженного примерзанию к металлическому сердечнику при попадании влаги.

Сигнализатор поклевки (или фиксатор) должен срабатывать при усилии соответствующем не более 0,15 кг.

Катушку устанавливают таким образом, чтобы она отступала от плоскости кронштейна-держателя не более чем на 1–1,5 мм и от поверхности льда не менее чем на 10 см. Диаметр катушки должен быть не менее 40–50 мм, а борта – выступать над рабочей поверхнос-

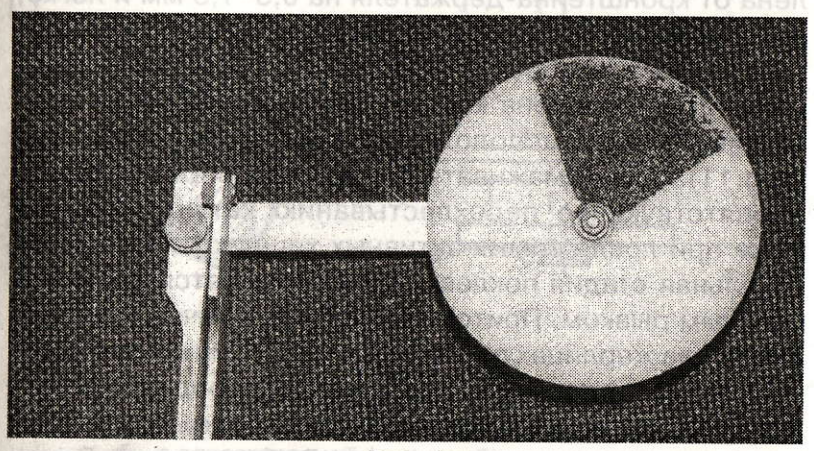

Фото 6
Регулировка свободного хода катушки с помощью гайки

тью на 12–15 мм, чтобы предотвратить самопроизвольное сбрасывание и перехлестывание лески во время хватки хищника и раскручивания катушки.

При раскручивании катушка должна обладать определенной инерцией торможения, чтобы не допускать лишнего сброса лески. Чаще всего свободный ход катушки регулируется центральной гайкой с шайбой и гровером или двумя гайками и шайбой, одна из которых контрит другую (фото 6). В отдельных случаях регулировка свободного хода происходит за счет затягивания или отпуска центрального стержня или оси, на которой и держится катушка. Чтобы избежать путаницы в терминологии, центральный стержень при таком устройстве жерлицы называют регулировочным винтом.

Как показала практика, при сильном морозе и повышенной влажности к такой регулировке свободного хода катушки лучше не прибегать из-за возможного примерзания трущихся поверхностей. Идеальным считается устройство жерлицы, при котором катушка отдалена от кронштейна-держателя на 0,5–1,5 мм и легко, с минимальным трением, вращается на оси. Противостоять резкому сбросу лески при сильном рывке хищника также способна конструкция жерлицы с притормаживателем, расположенным на стойке жерлицы (рис.11). Притормаживатель – эффективное средство, препятствующее перехлестыванию катушки леской даже при ловле самых активных хищников, у которых начальная стадия поклевки сопровождается резким и сильным рывком. Притормаживатель обычно устанавливают на жерлицах при ловле по первому и последнему льду на водоемах с хорошим кислородным режимом, где щука особенно резва и проворна. Яркий пример таких водоемов: Можайское, Рыбинское или Верхнерузское водохранилища.

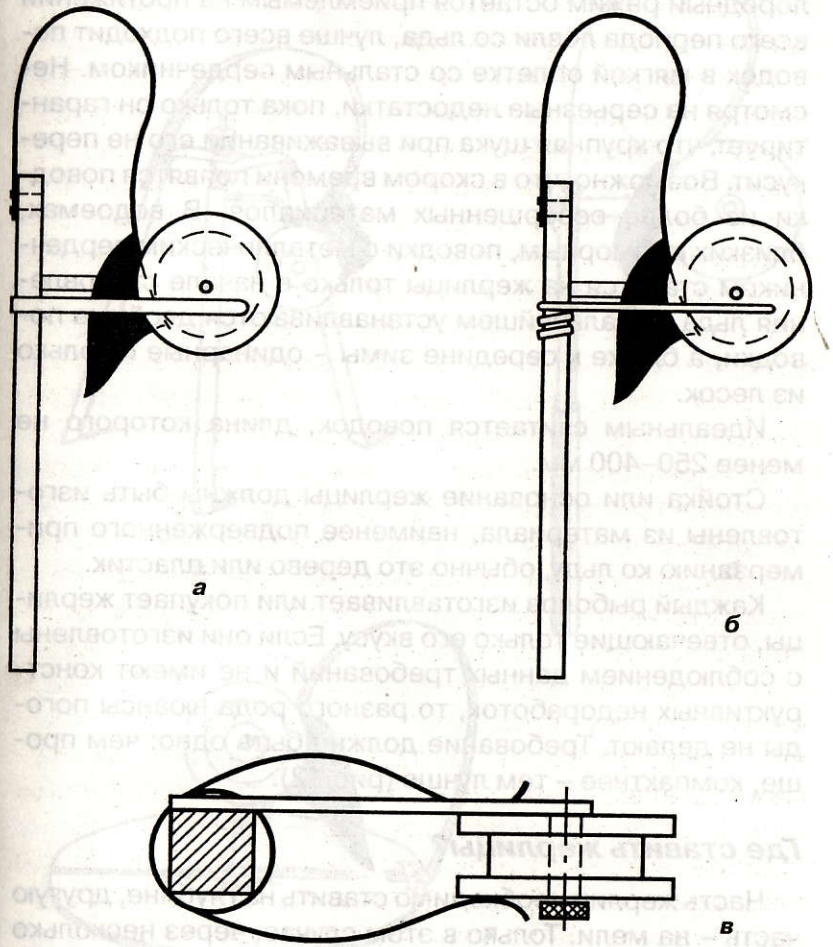

Рис. 11
Варианты притормаживателей:
а – с односторонней фиксацией из пластины;
б – с односторонней фиксацией из проволоки;
в – с двухсторонней фиксацией

Для ловли щук жерлицами в водоемах, в которых кислородный режим остается приемлемым на протяжении всего периода ловли со льда, лучше всего подходит поводок в мягкой оплетке со стальным сердечником. Несмотря на серьезные недостатки, пока только он гарантирует, что крупная щука при выважиании его не перекусит. Возможно, что в скором времени появятся поводки из более совершенных материалов. В водоемах, близких к заморным, поводки с металлическим сердечником ставятся на жерлицы только в начале становления льда. В дальнейшем устанавливаются двойные поводки, а ближе к середине зимы – одинарные и только из лесок.

Идеальным считается поводок, длина которого не менее 250–400 мм.

Стойка или основание жерлицы должны быть изготовлены из материала, наименее подверженного примерзанию ко льду, обычно это дерево или пластик.

Каждый рыболов изготавливает или покупает жерлицы, отвечающие только его вкусу. Если они изготовлены с соблюдением данных требований и не имеют конструктивных недоработок, то разного рода нюансы погоды не делают. Требование должно быть одно: чем проще, компактнее – тем лучше (рис.12).

Где ставить жерлицы?

Часть жерлиц необходимо ставить на глубине, другую часть – на мели. Только в этом случае, через несколько часов при благоприятных условиях и через сутки при неблагоприятных, можно уверенно сказать, где и на какой глубине держится активная щука. Если вы ловите в местах, в которых в основном обитают мелкие особи, – в прибрежной полосе или на мелководье, не выходящем к яме, то необходим активный поиск, связанный с пере-

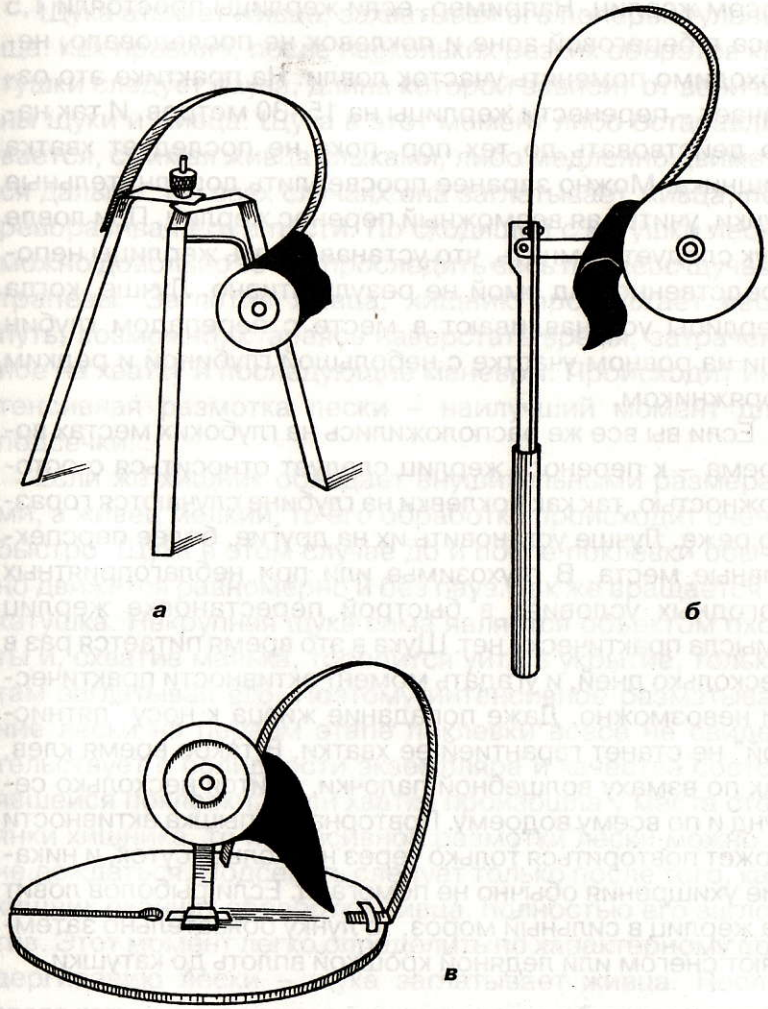

Рис. 12
Наиболее рациональные конструкции жерлиц:
а – "треножник";
б – на одиночной стойке;
в – на несущем основании

носом жерлиц. Например, если жерлицы простояли 1,5 часа в береговой зоне и поклевок не последовало, необходимо поменять участок ловли. На практике это означает – перенести жерлицы на 15–30 метров. И так надо действовать до тех пор, пока не последует хватка хищника. Можно заранее просверлить дополнительные лунки, учитывая возможный перенос жерлиц. При ловле щук следует помнить, что устанавливать жерлицы непосредственно над ямой не результативно. Лучше, когда жерлицы устанавливают в месте с перепадом глубин или на ровном участке с небольшой глубиной и редким коряжником.

Если вы все же расположились на глубоких местах водоема – к переносу жерлиц следует относиться с осторожностью, так как поклевки на глубине случаются гораздо реже. Лучше установить их на другие, более перспективные места. В глухозимье или при неблагоприятных погодных условиях в быстрой перестановке жерлиц смысла практически нет. Щука в это время питается раз в несколько дней, и угадать момент активности практически невозможно. Даже попадание живца к носу "пятнистой" не станет гарантией ее хватки. В такое время клев, как по взмаху волшебной палочки, длится несколько секунд и по всему водоему. Повторная вспышка активности может повториться только через несколько суток, и никакие ухищрения обычно не помогают. Если рыболов ловит на жерлиц в сильный мороз, то лунку обязательно затемняют снегом или ледяной крошкой вплоть до катушки.

Как клюет «зубастая»?

Характер щучьей поклевки находится в прямой зависимости от погодных условий, времени года и кислородного режима водоема. Классическая щучья поклевка проходит по следующему сценарию.

Щука атакует живца, захватывая его поперек туловища. Как правило, после нескольких резких оборотов катушки следует пауза, длина которой зависит от величины щуки и живца. Щука в этот момент либо останавливается, сжимая живца клыками, либо медленно движется дальше. Во всех случаях она заглатывает живца, переворачивая его в пасти. По сходящей с катушки леске можно довольно точно проследить весь процесс щучьей трапезы. Заглотив живца, хищник продолжает свой путь, возможно, стараясь наверстать время, затраченное на хватку и последующие маневры. Происходит интенсивная размотка лески – наилучший момент для подсечки.

Если же хищник обладает внушительными размерами, а живец мелкий, то его обработка происходит очень быстро. Щука в этом случае до и после поклевки обычно движется равномерно и без пауз. Так же вращается и катушка. Некрупная щука сама является объектом охоты и, схватив малька, торопится уйти в укрытие, только там заглатывая его. Поэтому интенсивное разматывание лески на первом этапе поклевки вовсе не свидетельствует о солидности экземпляра и качестве состоявшейся поклевки. Если хватка произошла у места стоянки хищника, то интенсивной размотки лески можно и не дождаться. Подсекать следует только после того, как хищник окончит обработку живца, полностью его заглотив. Этот момент легко определить по характерному подергиванию лески – щука заглатывает живца. После этого катушка может сделать несколько оборотов, а может начать интенсивно разматываться.

При неблагоприятных погодных факторах, в глухозимье поклевки растягиваются на неопределенное время и не всегда имеют ярко выраженную завершающую фазу. Щука может держать живца в пасти и не заглатывать

его довольно долго. Подсечка в такой ситуации не приносит удачи рыболову. В этом случае следует попытаться создать у щуки видимость ускользающей из ее пасти добычи.

Для этого необходимо слабым, "микроскопическим" подергиванием лески спровоцировать хищника на заглатывание живца. Ею нельзя шевелить постоянно. После каждой манипуляции необходимо дожидаться ответных действий со стороны хищника. Если все старания возбудить аппетит щуки после хватки напрасны, то необходимо вновь осторожно зарядить жерлицу, не поднимая живца, и отойти на некоторое расстояние. Как правило, следующее срабатывание жерлицы сигнализирует о более серьезных щучьих намерениях.

Ловля в коряжнике

У водоемов, в которых обитает щука, есть одна отличительная черта: значительную часть их донной поверхности занимает "непроходимый" коряжник, причем в одних местах это выкорчеванный поваленный лес, а в других – лес, затопленный настолько, что не видно стволов при среднем уровне водоема. Лес этот довольно дремучий и хорошо сохранившийся. Такое чередование ландшафта радует щук, но создает множество дополнительных проблем рыболову. Поэтому ловить рыбу в непроходимых "лесных" массивах жерлицами с обычной оснасткой – только зря тратить драгоценное время, травмировать даже не себя, а соблазнившуюся вашей приманкой доверчивую рыбу.

И тем не менее на участках средней, а в некоторых случаях большой закоряженности успешно ловить – вполне возможно. При ловле хищных рыб в буреломе главными критериями успеха, после удачно выбранного места, являются три фактора:

– быстрота реакции рыболова на поклевку;
– длина лески на катушке;
– гибкий поводок в мягкой оболочке с металлическим сердечником.

Второй фактор часто оказывается наиважнейшим, так как щука уводит живца в коряги подчас быстрее, чем рыболов добегает до жерлицы. Классическая намотка лески на катушку производится из расчета того, что щука в среднем (в зависимости от погодных условий) до полного заглота живца разматывает от 1 до 6 м лески. Количество лески, наматываемой на катушку, зависит от глубины места ловли и специфики водоема. На несильно закоряженных местах с глубиной превосходящей 3–4 м длина лески на катушке должна быть не более 12–15 м, на глубине 1–2 м длина лески колеблется от 5 до 10 м.

Если ловля проходит над сплошным коряжником, расположенным на дне водоема, и до него расстояние 1,5–2 м при общей глубине 3–4 м, то запас лески на катушке ставят 0,5 м, а глубину спуска – не больше 1 м. Живца насаживают с помощью двух тройников, заведенных в полость рта и под спинку. Если ловля идет на сильно закоряженном и мелководном участке глубиной 0,5–1,5 м, то есть фактически в небольшом “окне” между корягами, то свободного хода лески может не быть совсем. В этом случае ее должно хватить только для того, чтобы смог “загореться” сигнализатор жерлицы. Живец в таких ситуациях насаживается на снасточку головой вниз. Тройник торчит изо рта рыбешки. Снасточка изготавливается (свивается) из двух частей жесткой и гладкой проволоки, общим сечением не более 0,5 мм. В основании ее располагается тройник. Крупный живец, особенно плотва, аккуратно насаженная на снасточку, не теряет подвижности несколько суток. Щука на него

засекается самопроизвольно, сходов практически не бывает (рис. 13). Несмотря на то, что эти способы насадки живца были описаны Л. П. Сабанеевым много лет назад, они не потеряли своей актуальности и по сей день. Для рыболова главное – вовремя и умело воспользоваться ими на практике.

При ловле в нормальных условиях (нет сильного течения, нет сплошного коряжника) применяется "классический" способ насадки живца под спинку. Тройник используют в зависимости от размеров живца, но редко больше, чем № 8–10. Как показывает практика, в каком бы месте вы ни ловили, полностью чистых мест дна не бывает. Всегда необходимо находиться среди жерлиц, пристально наблюдая за ними. Если рыболов намеренно ловит в коряжнике жерлицами не приспособленными для этой цели, то удачей заканчиваются поклевки, произошедшие только на его глазах. Если рыболов прозевал момент поклевки, вытащить желанный трофей у него всего процентов 15, не больше. Применение металлического поводка для ловли щук – на многих водоемах вопрос не однозначный, но при ловле в коряжнике без него не обойтись, так как хищника, несмотря на все ухищрения,

Рис. 13
Снасточка для ловли в коряжнике

все равно приходится вытаскивать из непроходимых свалов, а давление щучьих зубов на леску в этом случае увеличивается в 3–4 раза.

На жерлицы в реках

В дальнейшем при ловле щуки необходимо учитывать одну интересную особенность рек – их густо заросшую водорослями береговую зону в местах со слабым течением. При хорошем кислородном режиме водоросли практически не гниют, являясь источником корма и одновременно укрытием для многих рыб в течение всего зимнего периода. Именно этим объясняется значительная концентрация плотвы в реках на глубине 1–1,5 м. Зная это, щука утоляет голод или попросту "жирует" в береговой зоне. Для хищника скопление малька у берега удобно еще и тем, что у рыбешки нет маневра в перемещении, она не может уйти вглубь. Щуке только остается открывать пасть и врезаться в стаю рыб. Водоросли в этом случае являются укрытием как для мирных рыб, так и для хищных. Поэтому тактика ловли щуки зимой на проточных реках отличается от ловли щуки в стоячих водоемах, где водоросли через 1–3 недели после становления льда становятся серьезной помехой как для рыб, так и для рыболовов, ибо они поглощают кислород и отравляют все живое.

Охотясь у береговой зоны, щука идет по пути наименьших энергетических затрат, значительно упрощая себе процесс добывания пищи. Существует и общая закономерность: ближе к берегу щука мельче. Если береговая щучка весом до 0,5 кг ловится на глубине 0,5–1 м, то встреча с достойными экземплярами чаще происходит на глубине от 1,5 м. Выбранное место считается наиболее перспективным, если рядом с мелевой зоной нахо-

дится омут с обратным течением. Ни в коем случае не следует думать, что в реках ловить возможно только на мели. Как показывает практика, поклевки обозначатся на глубине 4, 5, 6 и даже 8 м, но их количество в середине зимы будет раз в 10 меньше, чем в береговой зоне.

С наступлением весны и приближающимся нерестом щука уходит в сторону мелких нерестовых заливов, граничащих уже с открытой водой. К этому времени не только ловить хищных рыб, но и передвигаться по льду становится опасно для жизни. Поэтому заканчивать ловлю необходимо в первых числах марта, а с наступлением ранней весны даже в середине февраля.

Щучье меню

Для водоемов центральной части России составить щучье меню можно только весьма приблизительно. Выглядеть оно будет примерно так:

– плотва;
– пескарь;
– карась, подлещик, подъязок;
– окунь;
– елец, уклейка;
– ерш, верховка.

Часто на практике складывается следующая ситуация: много пустых поклевок на белую рыбу, а уверенно и жадно щука заглатывает только окуня.

Формула клева

Практика ловли показала, что если щука не испытывает кислородного голодания, астрономические факторы влияют на ее аппетит настолько ничтожно, что описывать или составлять таблицы зависимости лунных фаз и стабильности клева – дело пустое.

Хотя, бесспорно, одним из благоприятных факторов активизации клева считается нахождение Луны в последней четверти. На практике в большинстве водоемов ухудшение клева связано с резким изменением уровня воды.

Для большинства водохранилищ изменение уровня воды – явление почти аномальное.

Щука реагирует на это крайне болезненно и перестает кормиться в течение 1–2 суток после установки нового уровня. Естественно, на клев щуки влияют и возмущение геомагнитного фона Земли, и активность Солнца, и направление движения атмосферных фронтов, и тысячи других, не до конца изученных причин, оказывающих воздействие на интенсивность клева. При наложении нескольких отрицательных факторов щука брать не будет в течение одних или нескольких суток. Но, как правило, хищные рыбы, в отличие от человека, чувствуют приближение магнитной бури за несколько дней до ее начала. В этот момент они активно питаются, возможно, стараясь компенсировать намечающуюся паузу в приеме пищи. Щука также жадно берет за сутки перед резким изменением погодных условий: похолоданием, затяжным ненастьем и т. д. Как только погодные условия для жизнедеятельности рыб окажутся благоприятными, у щуки начинается жор.

В отличие от судака и многих других хищных рыб щука гораздо менее чувствительна к неблагоприятным погодным и другим факторам, а клев ее отличается гораздо большей стабильностью и предсказуемостью.

При благоприятных погодных условиях первые поклевки хищника наблюдаются за 1,5–2 часа до рассвета и повторяются с интервалом в 2–3 часа до 11–12 часов. Вторая волна клева начинается с 14.00–14.30 и заканчивается примерно через час после захода Солнца. Лю-

бая оттепель, сопровождающаяся южным или западным ветром, – гарантия клева при любых фазах Луны.

Ловля судака

Жерлицы для судака

Осенний жор судака начинается после понижения температуры воды до 7–10 °С и, как правило, задолго до ледостава. Обычно это происходит в начале или в середине октября. Рыбы к этому времени занимают более глубокие участки водоема и переходят на зимний режим питания. Для них процесс установки льда особого значения не имеет. Для рыб, но не для рыболовов.

Если лед стал рано и быстро покрыл весь водоем – это удача для "жерличника", так как это означает, что судак будет ловиться как минимум две недели – максимум месяц после ледостава. Если же холода запаздывают, то к моменту окончательной установки льда активность хищных рыб может либо почти прекратиться, либо вяло сходить на нет. Утешает одно – если лед стал с опозданием, то новая вспышка активности будет наблюдаться примерно через две недели после ледостава.

С началом установки льда судака следует искать в тех же местах, что и по открытой воде в летне-осенний период. Общие закономерности поиска судачьих стай распространяются на весь рыболовный сезон как по открытой воде, так и при подледной ловле. И все же можно выделить основные этапы жерличной охоты на судака.

Если живца схватил судак, не испытывающий голода, то он может проплыть с приманкой не один десяток метров, поэтому на катушке должно быть не менее 25–30 м лески. Иначе судак, почувствовав толчок или резкое сопротивление, просто бросит живца.

Чтобы обеспечить плавность хода катушки, ее диаметр должен быть не менее 70 мм, высота бортов – не меньше 12–15 мм (во избежание самосброса лески и ее перехлеста во время размотки).

Основная леска должна быть диаметром 0,35–0,4мм, поводки – не тоньше 0,3 мм, длиной не менее 0,4 м. Применять более тонкую леску рискованно, так как она может быть повреждена зубами хищника или нижним краем лунки при весе судака более 3 кг.

Сигнализатор поклевки (или фиксатор) из полоски пружинной стали следует делать достаточно чутким, чтобы усилие, при котором пластина высвобождается, соответствовало примерно 0,1 кг.

Катушка, так же как и у жерлицы для щуки, должна иметь определенную инерцию торможения и не вращаться с ускорением, чтобы не допускать лишнего сброса лески. Лучше, если катушка оснащена фторопластовой втулкой, которая не дает примерзать катушке к штырю.

Жерлица может быть любой конструкции, важно лишь, чтобы катушка была приподнята над поверхностью льда не менее чем на 100–150 мм и ни в коем случае не контактировала с водой. Кроме того, нельзя допускать примерзания флажка к катушке. По первому льду для ловли судака лучше применять в оснастке жерлицы одинарный крючок № 10–12 или двойной № 7 и не торопиться с подсечкой, так как судак, как правило, глубоко захватывает живца. Тройник или крючок больших размеров только насторожит и заставит хищника бросить приманку. В середине зимы лучше применять тройник № 7–7,5. При такой оснастке жерлиц рыболову предоставляется дополнительный шанс подсечь хищника, не торопящегося заглотнуть живца.

При ловле в водоеме с несильным течением живца

лучше насаживать под спинной хребет. Применение различных комбинаций из двух крючков или тройников часто приводит к тому, что живец становится малоподвижным и быстро засыпает. Вес живца для судака должен быть небольшим – в пределах 30–50 г по первому льду и 15–30 – по последнему.

Если судак весом до 2,5 кг идет спокойно, его сопротивление можно погасить, быстро и равномерно выбирая леску, пока он не войдет в лунку. Если же рыба оказывает сильное сопротивление, необходимо выдержать паузу, сдавая (но не ослабляя) леску.

Заводить хищника в лунку следует, не снижая темпа вываживания. Как только он вошел в лунку, его сразу подбагривают в верхней части туловища и выбрасывают на лед. Крюк багорика должен быть изогнут таким образом, чтобы при вываживании судак не вставал поперек лунки.

По первому льду судак часто стоит в предрусловых ямах. Кормится он в это время почти с самого дна, поэтому в начале зимы лучше пользоваться живцом, который хорошо "держит" глубину: ершом, пескарем, окунем.

Жерлицы следует устанавливать вдоль бровок с редким коряжником, на выходе из ям или на крутых изломах рельефного дна.

Точная установка жерлиц на бровке делает встречу с судаком гораздо более вероятной. Поэтому ловлю следует начинать с тщательного обследования дна. Иногда приходится тратить на поиск уловистых мест весь световой день, но в этом нет ничего страшного – в следующий раз вы легко выйдете на нужное место.

Я бы не советовал ставить жерлицы в "глухом" коряжнике, так как основная часть судачьей стаи, несмотря на все старания и даже вашу отменную реакцию, все равно

уйдет в него, и вытащить рыб в большинстве случаев будет невозможно. Известно, что судак часто держится в непосредственной близости от стай подлещика, и поскольку определить глубину, на которой держится подлещик, гораздо проще, можно сделать вывод о том, где находится судак.

В глухозимье

Начиная с конца декабря, кислородный режим водоема обычно резко ухудшается, да и жор судака проходит. В это время хищник сыт, разборчив, решительные хватки очень редки. Часто он сбивая живца, проплывает дальше. Даже если стая ночью вышла на бровку, где установлены жерлицы, к утру весь живец может быть сбит и покусан, а судака не будет и в помине.

Искать рыбу в этот период трудно не только из-за толстого льда и обильного снега, но и из-за очень низкой активности судака. Судачья стая может пройти в 20 м от вашей жерлицы и не обратить на живца ни малейшего внимания. Вспышки активности у судака могут наблюдаться раз в 3–4 дня при устоявшейся погоде и за сутки до ее изменения.

В середине зимы "жерличник", если он один, зачастую не может не только поймать судака, но и попросту напасть на его след. В это время поиск судачьей стаи лучше вести группой из 3–5 человек, устанавливая жерлицы в разных местах ловли. Ни о какой закономерности или стабильности улова в глухозимье говорить не приходится, также как и об эффективности поиска. Зачастую решающим фактором становится везение. И все же, если поиск судачьей стаи не приводит к положительному результату, существует несколько приемов, иногда способных вызвать хватку хищника.

Помимо лунок для жерлиц, просверливают дополни-

тельные лунки, расположенные параллельно линии жерлиц, отступив от них 10–15 м как в глубину водоёма, так и в сторону мели. Рыболов блеснит, двигаясь параллельно линии жерлиц, причем начинать следует с глубины. Основная цель – раззадорить хищника, вывести из полусонного состояния, заставить его двигаться на конкретном участке водоема и спровоцировать на хватку блесны или живца. Если рыболов не умеет блеснить – не страшно, главное – спугнуть рыбу.

Иногда заранее просверливают 3–4 линии вспомогательных лунок и блеснение ведут с двух сторон одновременно, в конечном итоге подходя вплотную к жерлицам. Смысл этой трудоемкой операции сводится к тому, что стаю судака практически выгоняют на ряд жерлиц, а пройти мимо живца и не схватить его или хотя бы не сбить, судак не может.

Но это сложный технический прием, и выполнять его целесообразно только в оттепель или в мороз не ниже минус 5°С, при этом не следует мешать другим рыболовам, расположившимся неподалеку.

Иногда удачу приносит перенос одной из жерлиц вдоль линии бровки на 5–10 м.

По последнему льду

Весенний жор судака начинается только после образования закраин, когда в реки и озера поступает талая вода. Судак в это время чаще всего держится на предрусловых неглубоких столах или в верхних слоях воды, охотясь за уклейкой. До образования закраин судачья стая, как впрочем и вся рыба, держится в местах впадения рек, ручьев рядом с руслом, то есть там, где больше растворенного кислорода. У дна в конце зимы его в воде очень мало, и рыбы там быть не может.

Если в водоеме обитает уклейка, то она всегда будет

лакомой добычей для хищника, особенно при благоприятном кислородном режиме и, в первую очередь, с началом таяния льда. Последнего фактора рыболовы часто не учитывают.

Если известны пути миграции уклейки на протяжении зимнего сезона, то можно сказать, что улов наполовину обеспечен. Охотясь за ней, судак может схватить и вашего живца, но если уклейка ушла, то судак сразу теряет интерес к этому месту.

Зимой уклейка обычно обитает там, где установился хороший кислородный режим и есть кормовая база: зоопланктон в верхних слоях воды и личинки комара на небольшой глубине.

По первому и последнему льду уклейка держится на выходе из заливов, в середине зимы собирается в большие косяки и располагается над плесами, иногда прямо над руслом. Держится стая уклеек на глубине от 0,5 до 9 м, в зависимости от наличия корма и проточности водоема. Мест таких даже в акватории большого водоема не так уж и много. И из года в год они, как правило, в зимнее время не меняются (летом пути миграции стай уклейки гораздо более сложные). Искать уклейку лучше всего с помощью поплавочной удочки, оснащенной леской с диаметром 0,08–0,1 мм. Насадкой обычно служит "бутерброд" из мотыля и личинки репейной моли.

Техника и временной график ловли

Чаще всего поклевки судака наблюдаются с 5 до 11 часов в первой половине зимы и с 15 до 19 часов ближе к наступлению весны. Переносить жерлицы лучше с 11 до 15 часов, в это время клев, как правило, на некоторое время затихает.

При классической поклевке некрупный судак сначала

оглушает живца, крупный – заглатывает сразу. И все же незначительную паузу, связанную с "обработкой" и заглатыванием живца, хищник выдерживает почти всегда.

Однако следует помнить: некоторые поклевки протекают так стремительно, что рыболов просто не успевает добежать до сработавшей жерлицы. Судак, проходя мимо бровки, хватает живца, не замедляя хода, идет дальше, не заглатывая его. Поэтому в глухозимье рыболов обязательно должен держаться недалеко от жерлиц – иначе все усилия окажутся напрасными. Конечно, с наступлением сумерек находиться на льду понравится не каждому, но у "жерличника", настроившегося на судака в середине зимы выбора нет.

Подсекать в любом случае следует только после того, как леска размотается как минимум на четверть запаса. Исключение составляет ловля в коряжнике, где подсекать надо после катушки.

Ловля налима

Подледные жерлицы (поставушки)

Все подледные жерлицы (поставушки) делятся на два типа:

а) с намоткой и жесткой фиксацией лески надо льдом (поставушка лежит на льду);

б) с намоткой и фиксацией лески подо льдом (универсальная жерлица).

Налимья жерлица (поставушка)

Устройство налимьих жерлиц несложно. Снасть эта компактная и, не боясь перегрузить рыболовный ящик, из дома таких жерлиц можно взять не менее десятка, а наловить зимой за линией камышей, а то и в самих камышах, мелких плотвичек, ершиков для жерлиц – дело не хитрое.

Следует отметить, что конструкция в форме мотовила наиболее полно отвечает требованиям, предъявляемым к ловле налима со льда, и является одной из самых рациональных (рис. 14). Поставушка устанавливается в считанные секунды. После определения глубины, по достижению скользящим грузилом дна, с мотовила дополнительно сбрасывается до одного метра лески, и она фиксируется в прорезе. При ловле в "крепких" местах сброс лески производить не следует. Длина поводка не менее 400 мм.

Со льда вариант только один: параллельно береговой линии или через каждые 10–15 м в предполагаемом месте налимьей стоянки установить поставушки.

Облавливается, как правило, участок береговой линии не менее 250–300 м. Тактика поиска такова. С вечера устанавливаются не менее 25–50 поставушек. Утром обычно обнаруживают 1–2 налимов (для водоемов, расположенных не далее 160 км от Москвы, – это удача). В дальнейшем можно ловить только в тех местах, где были пойманы налимы, но устанавливают там уже нормальные жерлицы с сигнализаторами поклевки, то есть с флажками. Однако рыболов должен знать, что любое, сверх правил установленное количество снастей, является браконьерством.

Не имеет смысла использовать леску тоньше 0,4 мм. В большинстве случаев, даже с учетом ограниченного свободного пространства, налим умудряется забиться в

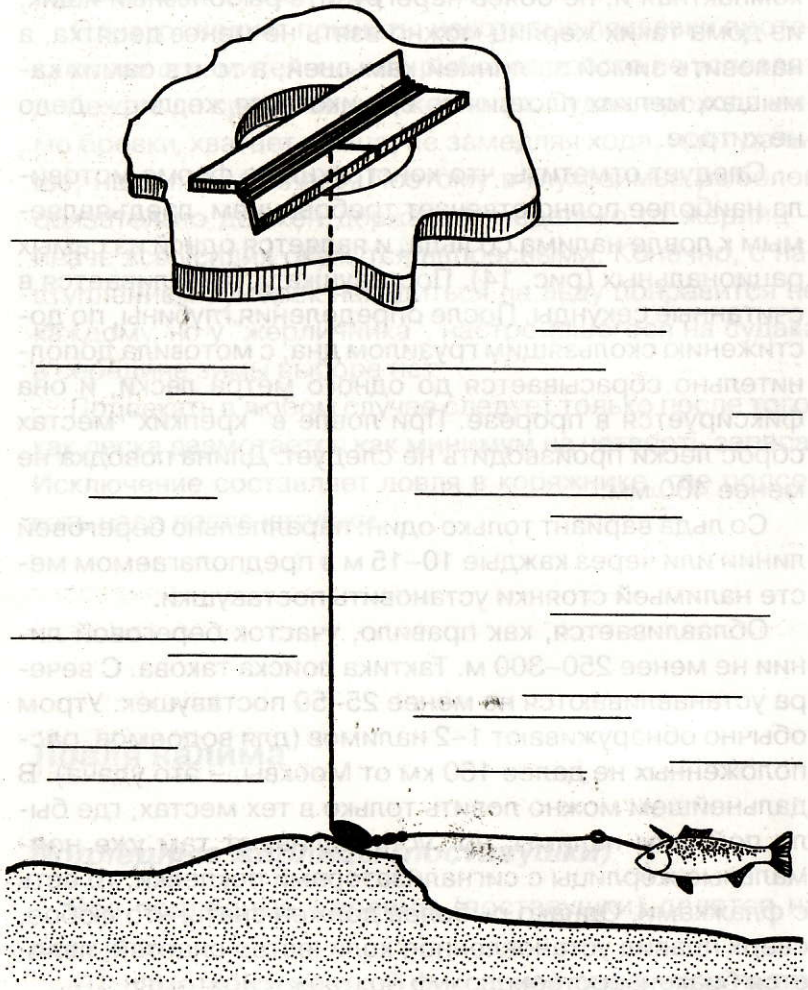

Рис. 14
Жерлица (поставушка) для налима

укрытие, и его приходится буквально выдергивать оттуда. Тонкая леска может повредиться при трении о камни и порваться при вываживании, а рыба погибнет. Поимка первого налима еще не означает, что рыболову гарантирован стабильный улов. Судить о том, что же найдено – налимья стоянка или "тропа", можно только на следующий день. Если вам удалось обнаружить стоянку, то улов будет весьма впечатляющим. Если же вы напали на "тропу", то он может составить всего одну-две рыбины за несколько суток. Активизация клева наблюдается с 21 до 24 часов и с 3 до 5 часов. В редких случаях налим начинает брать еще засветло, но если ночь ясная и морозная, с яркими звездами и полной Луной, то клева может не быть совсем. В этом случае отдельная вспышка его активности иногда наблюдается днем при пасмурной погоде.

Универсальная подледная жерлица (поставушка)

Универсальной она является потому, что предназначена для ловли различной хищной рыбы, а не только налима.

Несмотря на то, что ловля налима оправданно упрощена и само понятие "грубая" снасть для нее отсутствует, жерлицы у уважающего себя рыболова должны быть изящны и удобны в эксплуатации.

Основные требования к универсальным подледным жерлицам (поставушкам) следующие:

– компактность;

– простота в эксплуатации;

– надежная, но не грубая фиксация лески с необходимым свободным ходом;

– плавный и равномерный сход лески, отсутствие ее деформации и перекручивания.

К наиболее перспективным конструкциям следует отнести также универсальные подледные жерлицы, у которых намотка лески происходит на цилиндрическую поверхность диаметром не менее 35–40 мм. При меньшем диаметре или при плоском основании деформация лески неизбежна.

Одна из лучших конструкций подводных жерлиц изготавливается из отрезка прорезиненной трубки или шланга. После определения глубины леска фиксируется в торцевом надрезе (рис. 15).

Жерлицы также можно изготовить из дерева или пенопласта диаметром примерно 30–50 мм, предварительно нужно тщательно ошкурить заготовки, чтобы на них не было заусенцев, за которые могла бы зацепиться леска. На одном торце заготовки делают неглубокий, примерно в 1 мм, тонкий пропил, в котором фиксируется или защемляется леска. В заготовке просверливаются сквозные продольные или поперечные отверстия (в зависимости от конструкции поставушки). (рис. 16). В случае, если жерлице необходимо добавить вес, в сквозное отверстие запрессовывается стальная или медная трубка, не выходящая за габариты поставушки. Такую конструкцию поставушки иногда называют "колобашкой". Затем на "колобашку" наматывают необходимое количество лески. Лучше всего использовать капроновый шнур толщиной около 1 мм.

Один конец шнура проходит сквозь высверленное в "колобашке" поперечное отверстие и завязывается надежным узлом. К противоположному концу привязывается поводок длиной 400–500 мм. На поводке крепится одинарный крючок или двойник № 8–10. В том месте, где леска соединяется с поводком, крепится грузило – оливка. Годится спиннинговая оливка. По весу грузило должно быть таким, чтобы оно топило "колобашку" с намотанной на нее леской.

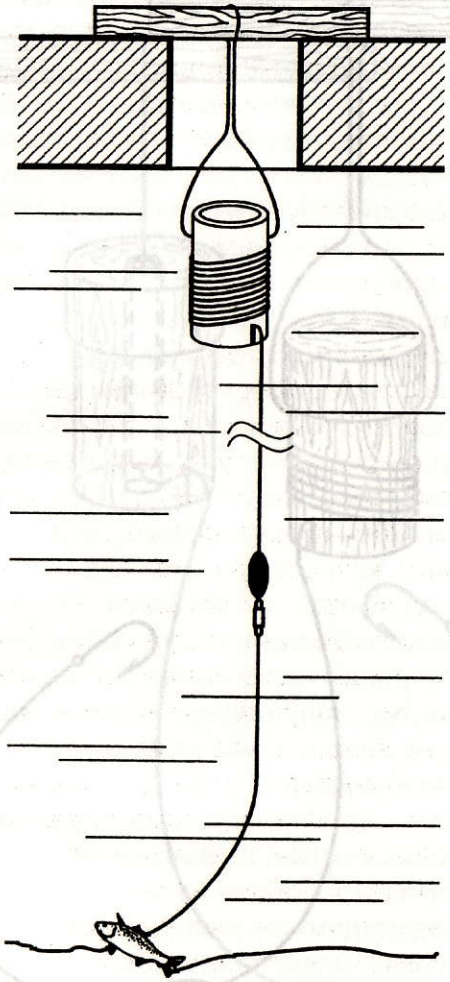

Рис. 15
Подледная жерлица (поставушка) из отрезка шланга

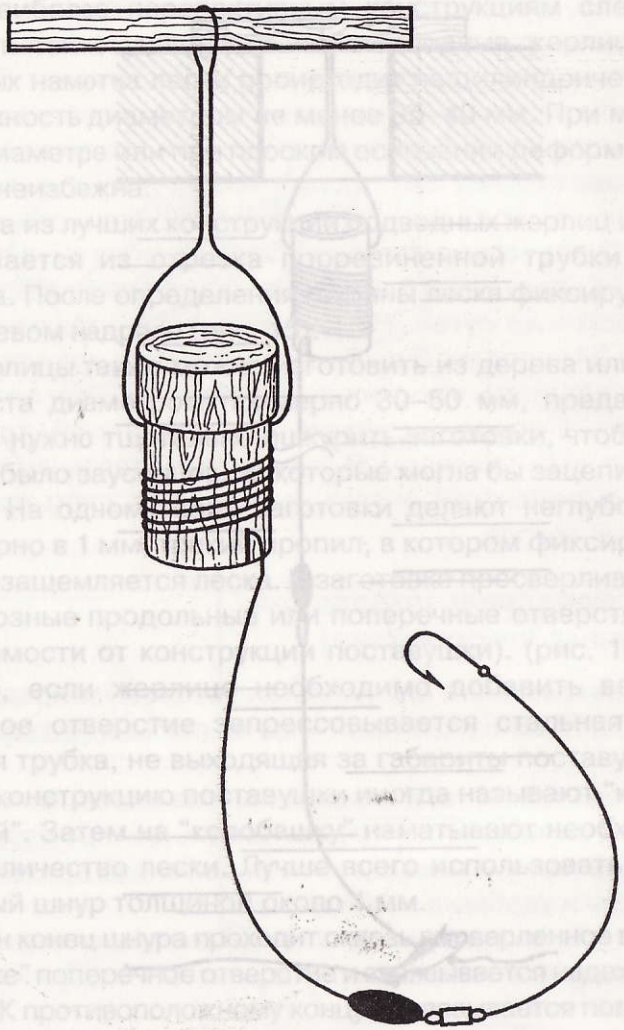

Рис. 16а
Жерлица (поставушка) из дерева – обыкновенная ("колобашка");

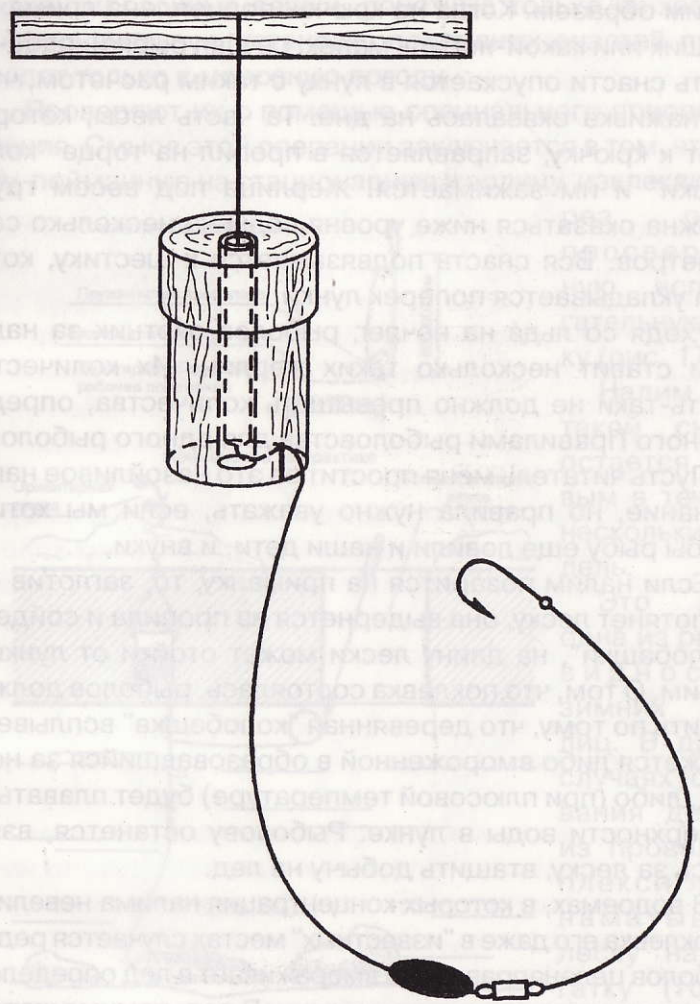

Рис. 16б
Жерлица (поставушка) из дерева – с продольным отверстием и установленной в нее медной трубкой

В "боевое положение" эта снасть приводится следующим образом. Когда на крючок подцеплена приманка (ершик или какой-нибудь малек, снулая рыбка), рабочая часть снасти опускается в лунку с таким расчетом, чтобы наживка оказалась на дне. Та часть лесы, которая идет к крючку, заправляется в пропил на торце "колобашки" и им зажимается. Жерлица под весом груза должна оказаться ниже уровня воды на несколько сантиметров. Вся снасть подвязывается к шестику, который укладывается поперек лунки.

Уходя со льда на ночлег, рыболов-охотник за налимом ставит несколько таких жерлиц. Их количество опять-таки не должно превышать количества, определенного Правилами рыболовства для одного рыболова.

Пусть читатель меня простит за это назойливое напоминание, но правила нужно уважать, если мы хотим, чтобы рыбу еще ловили и наши дети, и внуки.

Если налим позарится на приманку, то, заглотив ее, он потянет леску, она выдернется из пропила и сойдет с "колобашки", на длину лески может отойти от лунки и налим. О том, что поклевка состоялась, рыболов должен судить по тому, что деревянная "колобашка" всплывет и окажется либо вмороженной в образовавшийся за ночь лед, либо (при плюсовой температуре) будет плавать на поверхности воды в лунке. Рыболову останется, взявшись за леску, втащить добычу на лед.

В водоемах, в которых концентрация налима невелика, и поклевка его даже в "известных" местах случается редко, рыболов целенаправленно вмораживает в лед определенное количество подледных жерлиц. В лед, помимо жерлицы, вмораживаются ветки, чтобы избежать в этом месте случайного просверливания лунок другими рыболовами.

Места установок таких "секретных" жерлиц выглядят в виде еле заметных бугорков, над которыми или в непосредственной близости от которых устанавливаются ориентировочные вешки, понятные только их хозяину. Первоначальную установку подледных снастей производят только в морозную погоду.

Проверяют их с помощью специального приспособления. Смысл этой операции заключается в том, что рыбу, пойманную на стационарную жерлицу, извлекают через рядом просверленную, вспомогательную лунку (рис. 17).

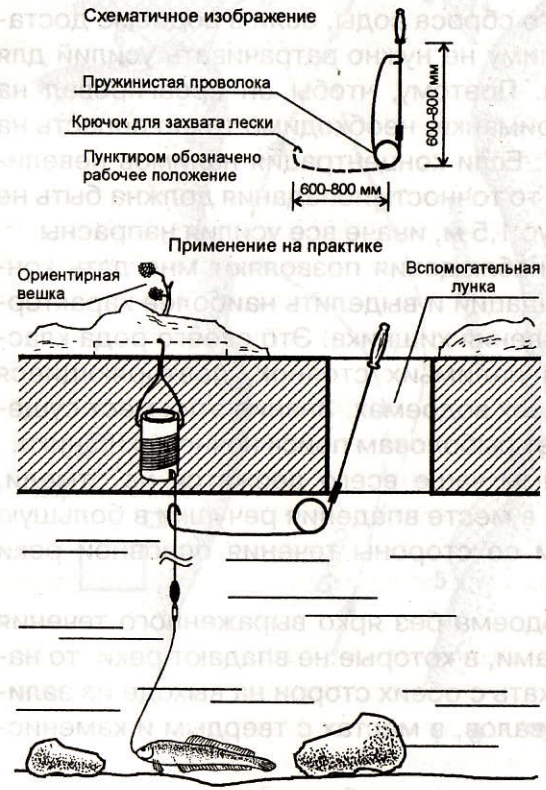

Рис. 17
Приспособление для проверки вмерзших в лед стационарных жерлиц

Налим на такой снасти остается живым в течение нескольких недель.

Это лишь одна из разновидностей зимних жерлиц. В других случаях основания делают из проволоки, плексиглаза, наматывают леску на рогатку (только меньшего размера, нежели летом).

Разумеется, ловля традиционными спортивными снастями много интересней, но что делать, если налим – этот флегматичный ночной хищник – не хочет считаться с интересами рыболова и вынуждает его на принятие "крайних мер".

Как найти стоянку налима

После осеннего сброса воды, если в водоеме достаточно корма, налиму не нужно затрачивать усилий для утоления голода. Поэтому, чтобы он среагировал на предлагаемые приманки, необходимо точно попасть на налимью "тропу". Если концентрация налимов невелика, а хищник сыт, то точность попадания должна быть не более плюс-минус 1,5 м, иначе все усилия напрасны.

Многолетние наблюдения позволяют мне дать конкретные рекомендации и выделить наиболее характерные места нахождения хищника. Это своего рода классические схемы налимьих стоянок, повторяющиеся практически во всех водоемах. Знание этих мест существенно облегчает рыболовам поиск ночного хищника.

Крупные налимы чаще всего держатся на отмели, образовавшейся в месте впадения речушки в большую реку или водоем со стороны течения основной реки (рис. 18).

Если берег водоема без ярко выраженного течения изобилует заливами, в которые не впадают реки, то налима следует искать с обеих сторон на выходе из залива у береговых свалов, в местах с твердым и каменистым дном.

Найти налима можно и у береговых родников или донных ключей, ближе к выходу из залива (зимой во время оттепели в этих местах видны промоины или вода у берегового среза), на ярко выраженных береговых шельфах, чаше на выходе из залива, на каменистых

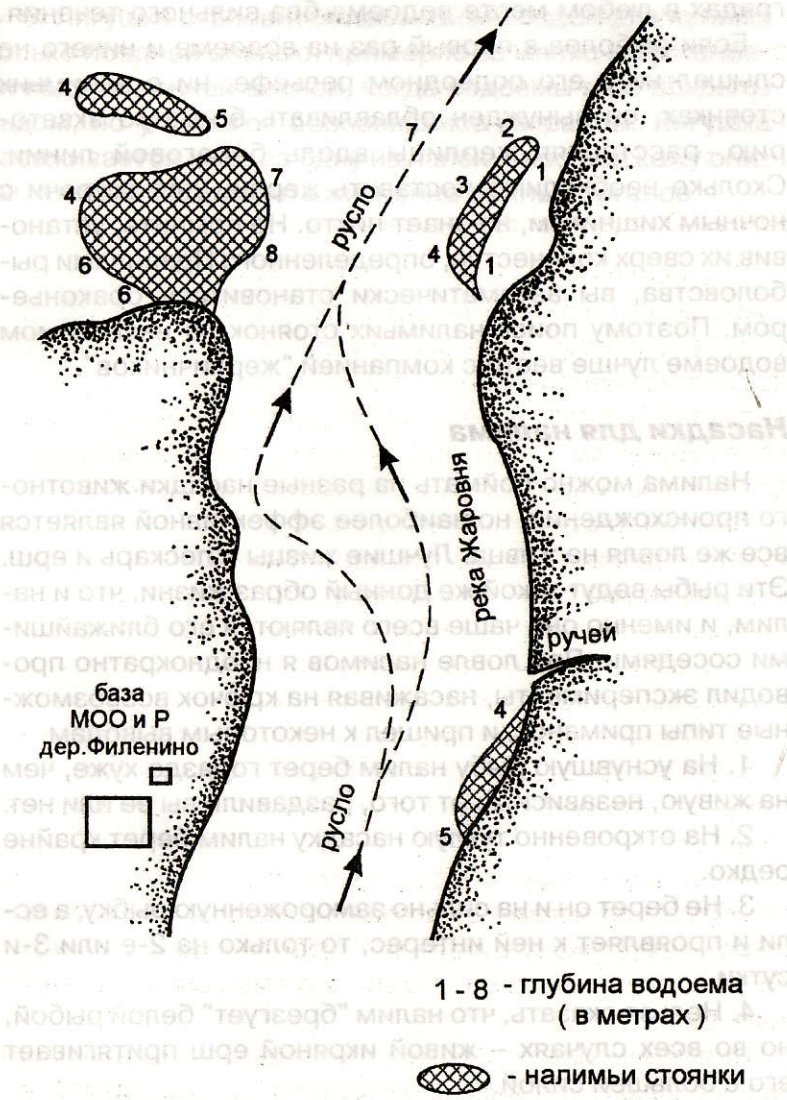

Рис. 18

Наиболее распространенные налимьи стоянки в местах слияния рек или впадения их в водоемы

грядах в любом месте водоема без сильного течения.

Если рыболов в первый раз на водоеме и ничего не слышал ни о его подводном рельефе, ни о налимьих стоянках, он вынужден облавливать большую акваторию, расставляя жерлицы вдоль береговой линии. Сколько необходимо поставить жерлиц для встречи с ночным хищником, не знает никто. Но помните, установив их сверх количества, определенного Правилами рыболовства, вы автоматически становитесь браконьером. Поэтому поиск налимьих стоянок на незнакомом водоеме лучше вести с компанией "жерличников".

Насадки для налима

Налима можно поймать на разные насадки животного происхождения, но наиболее эффективной является все же ловля на живца. Лучшие живцы – пескарь и ерш. Эти рыбы ведут такой же донный образ жизни, что и налим, и именно они чаше всего являются его ближайшими соседями. При ловле налимов я неоднократно проводил эксперименты, насаживая на крючок всевозможные типы приманок, и пришел к некоторым выводам.

1. На уснувшую рыбу налим берет гораздо хуже, чем на живую, независимо от того, раздавили вы ее или нет.

2. На откровенно тухлую насадку налим берет крайне редко.

3. Не берет он и на сильно замороженную рыбку, а если и проявляет к ней интерес, то только на 2-е или 3-и сутки.

4. Нельзя сказать, что налим "брезгует" белой рыбой, но во всех случаях – живой икряной ерш притягивает его с большей силой.

5. На нарезанную на куски рыбу налим берет только во время сильного жора и только при попадании приманки в место стоянки хищника.

6. Лягушка становится лакомой насадкой для налима только поздней осенью, примерно за месяц до установки льда, и ранней весной, когда водоемы еще покрыты льдом, но у берегов образовались закраины. Лягушка насаживается либо за одну из лапок, либо под кожу спины, чтобы не повредить жизненно важных органов.

В книге рассказывается
о наиболее перспективных моделях
кружков, а также о жерлицах для ловли
со льда и по открытой воде.
Даны конкретные рекомендации
о ловле
щуки, судака, окуня, налима.

НАСТОЛЬНАЯ КНИГА
РЫБОЛОВА-
ЭКСПЕРИМЕНТАТОРА